南頼伸様・日香梨様 様邸

LIFEFUND

システムキッチン　ES

LIXIL

実物を撮影した画像ではないため、実物と異なる場合があります。
見積記載品以外はイメージです。　＊床名：グレージュエルムF（DC）横・ラシッサD

ワークトップ

キッチンを引き立てる
シャープなデザイン。

スリムでスマートなワークトップにも水返しを設けて実用性に配慮。

ソルティホワイト
人造大理石トップ

シンク

※表示寸法は内寸法です。深さ約19.5cm
※水栓の位置は左右が選べます。
まな板スタンド付ワイヤーポケット

キレイシンク

水栓金具

節湯A1　節湯C1　一般地用
タッチレス水栓ナビッシュハンズフリータイプ
浄水器ビルトイン型・メモ・エコハンドル（カートリッジ1本付）　P56
JFNAH462SYJG5　LIXIL製

ひろびろシャワー

水が広がる“ひろびろシャワー”で、洗い物をスピードアップ。

食器洗い乾燥機

シルバー
フロントオープンタイプ（扉材仕様）　L20
RKWF403CM4ASJG　リンナイ製

IHヒーター

トップ：ブラック　フェイス：ライトグレー
トップ間口　60cm　レンジフード連動なし
2口IH＋ラジエント・スタンダードタイプ
（無水両面焼グリル）　R30
CHAS6LJGU　パナソニック製

レンジフード

ホワイト　加熱機器連動付（照明連動なし）
サイドマントルHVRタイプ　B12
SMHVR931WRU　富士工業製

キッチンパネル

油汚れが簡単に落とせて、お手入れしやすい。

カラーバリエーション
BW（フレッシュホワイト）　BX（ラフサンドホワイト）　BV（ラフサンドベージュ）
MEシリーズ

シンク用キャビネット

メラミン底板　ダンパー付ローラーレール

トレーボード
1段引出し（内引出しなし）

コンロ用キャビネット

メラミン底板　ダンパー付ローラーレール

トレーボード
1段引出し（内引出しなし）

ダイニング側スタイル

ダイニング側の全面を収納に。
キッチンやダイニングで使うものをたっぷりと収納できます。

収納タイプ

ガラスパネル

金属部分カラー
：シルバー
コンロ前ハーフタイプ
（センターキッチン用）

扉のお手入れラクラク

汚れが拭き取りやすく、
お手入れが簡単な扉です。
※L1シリーズとK8シリーズは除く

※長くお使いいただくために、やわらかい布でお手入れしてください。

ワークトップ高さ

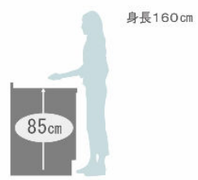

ワークトップ高さの目安は　身長(cm)÷2＋5cm

商品コンセプト

眺めのいいキッチンは、
家づくりの中心になる。

■ 扉カラー　グループ2

K5シリーズ
- KK5 ブラックスタッコ
- VK5 グレージュスタッコ
- ✓ WK5 ホワイトスタッコ

K4シリーズ
- KK4 ディープグレー
- BK4 クラシックブルー
- RK4 ディープレッド
- WK4 ペールホワイト

K3シリーズ
- KK3 ソリッドブラック
- RK3 ソリッドレッド
- YK3 ソリッドイエロー
- WK3 ソリッドホワイト

K8シリーズ
- AK8 バーンドウッド
- UK8 スモークドウッド
- IK8 ブリーチドウッド

K7シリーズ
- AK7 グロスダークウッド
- IK7 グロスライトウッド

K6シリーズ
- AK6 クリエダーク
- UK6 クリエモカ
- CK6 クリエラスク
- NK6 クリエペール
- IK6 クリエアイボリー

■ 取手　※取手もお選び頂けます。

- M ブラック スリム取手
- R シャインニッケル スリム取手
- ✓ J シルバー スリム取手
- F ブラック ミドル取手
- G シャインニッケル ミドル取手
- E シルバー ミドル取手

■ ワークトップ　人造大理石

グループ2
- LE シルフィーグレー
- LV シルフィーベージュ
- ✓ DW ソルティホワイト

■ シンク　人造大理石

- ✓ E シュガーホワイト
- F マロンベージュ

ECO FIRST　地球環境のためにLIXILは業界トップランナーとして先進的な取組をしていきます。

LIXIL長期保証サービス
詳細はWEBをご確認ください

◆ご注意とお願い
・写真は印刷のため、実際の色と異なる場合がございます。現物またはサンプルなどにてご確認ください。
・商品によっては、予告なく改良、仕様変更などを行う場合がありますので、ご了承ください。
・主要部材、アイテムのみの掲載につき、ご提案プランの詳細は見積書や図面にてご確認ください。
・掲載内容及び写真・図版の無断掲載はかたくお断りします。（許可なく転載・流用した場合、損害賠償が発生します。）

見積No:M25047203833-003-2

株式会社 LIXIL

ベーシアシャワートイレ

INAX

3DCGによるイメージ画像です。
反対壁に設置されている商品がある場合は表示されておりません。

2年保証 1年延長保証 3年間安心

HYPER KILAMIC　SIAA ISO22196 for KOHKIN

３グレード 機能表

グレード別機能	フルオート便器洗浄(男子小洗浄なし)	鉢内スプレー	Wパワー脱臭			
キレイ機能	ビデ専用ノズル	パワーストリーム洗浄	スッキリノズルシャッター	ノズルお掃除モード	ノズルそうじ	ノズルオートクリーニング
	ノズル先端着脱	キレイ便座	便フタワンタッチ着脱	抗菌樹脂(ISO抗菌準拠)		
エコ機能	超節水ECO5	スーパー節電	ワンタッチ節電(8h)	電源スイッチ		
洗浄機能	おしり洗浄(泡ジェット洗浄)	ビデ洗浄(泡沫ソフト)	おしりワイド洗浄	おしりターボ洗浄	スーパーワイドビデ洗浄	ノズル位置調節
快適機能	暖房便座	リモコン	スローダウン便座	便座ヒーターオートOFF	着座センサー	点字対応

カラーバリエーション

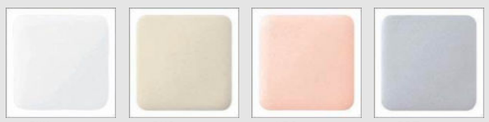

- ☑ BW1 ﾋﾟｭｱﾎﾜｲﾄ
- ☐ BN8 ｵﾌﾎﾜｲﾄ
- ☐ LR8 ﾋﾟﾝｸ
- ☐ BB7 ﾌﾞﾙｰｸﾞﾚｰ

リモコンデザイン

壁リモコン

キレイ機能

ハイパーキラミック

表面にキズがつきにくく、ＩＳＯに準拠した抗菌（銀イオン）パワーで細菌の繁殖も抑えられる、汚れに強い便器素材です。

SIAA ISO22196 for KOHKIN

抗菌仕様
しっかり汚れを洗い流した上で、銀イオンのパワーで、黒ズミの原因となる細菌の繁殖をしっかり抑制。汚れや水アカ、においを低減します。

ビデ専用ノズル

"おしり洗浄時の便がつかない※1"から安心。ビデ洗浄の専用ノズルです。

※1　ノズルの操作方法を誤った場合には、ビデノズルが汚れる場合があります。

パワーストリーム洗浄

強力な水流が便器鉢内のすみずみまで回り、少ない水でもしっかり汚れを洗い流します。

フチレス形状

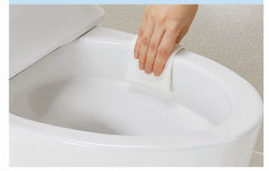

便器のフチを丸ごとなくし、サッとひと拭き、お掃除ラクラクです。

ＥＣＯ５（大５Ｌ・小3.8Ｌ）

地球環境に配慮した、強力洗浄の超節水トイレ。

一般家庭内でトイレは使用水量が多く、全体の２１％も使用しています。
この貴重な水を大切に使うことを考え、強い洗浄力はそのままに従来品より大幅に洗浄水量を減らしました。
「超節水ＥＣＯ５トイレ」なら、大１３Ｌ便器と比べ **約６９％** 大８Ｌ便器と比べ **約４９％** 節水できます。

ECO5

3日でおフロ1杯以上の節水効果

大８Ｌ便器に比べ、超節水ＥＣＯ５トイレは、３日でおフロ１杯分以上※節約できます。

※おフロ1杯を180Lで計算

【試算条件】4人家族（男性2人、女性2人）が大1回／人・日、小3回／人・日使用した場合で算出。

コンパクトなフォルム

コンパクト設計の奥行760mmなので、空間をより広々でき、ゆとりを生み出します。

※前出寸法は現場の排水管の状況により多少異なります。

埋込収納棚

埋込収納棚（紙巻器付）
TSF-211U/WA

鉢内スプレー

便器の表面を濡らし、汚物汚れをつきにくくするのでお掃除もラクラク。

※写真はイメージです。
便器形状により塗布範囲が異なる場合があります。

フルオート便器洗浄

便座から立ち上がると自動で洗浄するので流し忘れの心配もありません。

Wパワー脱臭

着座すると自動で脱臭。

キレイ便座

便座のつぎ目をなくし、便座裏は防汚素材だから、汚れもサッとひと拭き。

スッキリノズルシャッター

使わないときはノズルを収納し、男子小用時などの汚れを防ぎます。シャッターは着脱できるので、お手入れラクラク。

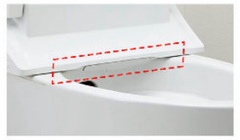

ECO FIRST　地球環境のためにLIXILは業界トップランナーとして先進的な取組をしていきます。

LIXIL長期保証サービス
詳細はWEBをご確認ください

◆ご注意とお願い
・写真は印刷のため、実際の色と異なる場合がございます。現物またはサンプルなどにてご確認ください。
・商品によっては、予告なく改良、仕様変更などを行う場合がありますので、ご了承ください。
・主要部材、アイテムのみの掲載につき、ご提案プランの詳細は見積書や図面にてご確認ください。
・掲載内容及び写真・図版の無断掲載はかたくお断りします。（許可なく転載・流用した場合、損害賠償が発生します。）

見積No:M25047203833-003-5

株式会社 LIXIL

システムキッチン　ES

LIXIL

実物を撮影した画像ではないため、実物と異なる場合があります。
見積記載品以外はイメージです。　＊床名：グレージュエルムF（DC）横・ラシッサD

扉カラー　グループ２

K5シリーズ

KK5	VK5	WK5
ﾌﾞﾗｯｸｽﾀｯｺ	ｸﾞﾚｰｼﾞｭｽﾀｯｺ	ﾎﾜｲﾄｽﾀｯｺ

K4シリーズ

KK4	BK4	RK4	WK4
ﾃﾞｨｰﾌﾟｸﾞﾚｰ	ｸﾗｼｯｸﾌﾞﾙｰ	ﾃﾞｨｰﾌﾟﾚｯﾄﾞ	ﾍﾟｰﾙﾎﾜｲﾄ

K3シリーズ

KK3
ｿﾘｯﾄﾞﾌﾞﾗｯｸ

RK3	YK3	WK3
ｿﾘｯﾄﾞﾚｯﾄﾞ	ｿﾘｯﾄﾞｲｴﾛｰ	ｿﾘｯﾄﾞﾎﾜｲﾄ

K8シリーズ

AK8	UK8	IK8
ﾊﾞｰﾝﾄﾞｳｯﾄﾞ	ｽﾓｰｸﾄﾞｳｯﾄﾞ	ﾌﾞﾘｰﾁﾄﾞｳｯﾄﾞ

K7シリーズ

AK7	IK7
ｸﾞﾛｽﾀﾞｰｸｳｯﾄﾞ	ｸﾞﾛｽﾗｲﾄｳｯﾄﾞ

K6シリーズ

AK6	UK6	CK6	NK6	IK6
ｸﾘｴﾀﾞｰｸ	ｸﾘｴﾓｶ	ｸﾘｴﾗｽｸ	ｸﾘｴﾍﾟｰﾙ	ｸﾘｴｱｲﾎﾞﾘｰ

取手　※取手もお選び頂けます。

M ﾌﾞﾗｯｸ	R ｼｬｲﾝﾆｯｹﾙ	J ｼﾙﾊﾞｰ	F ﾌﾞﾗｯｸ	G ｼｬｲﾝﾆｯｹﾙ	E ｼﾙﾊﾞｰ
ｽﾘﾑ取手	ｽﾘﾑ取手	ｽﾘﾑ取手	ﾐﾄﾞﾙ取手	ﾐﾄﾞﾙ取手	ﾐﾄﾞﾙ取手

ワークトップ

ご選定なし

シンク

ご選定なし

フロアキャビネット

奥行４５ｃｍ系　カウンター高さ８５ｃｍ用

スライドストッカー　３段引出し

カウンター

清潔感のあるフロスト柄。
お手入れしやすいメラミン加工です。

フレークホワイト：WN

カラーバリエーション

WN
（フレークホワイト）

メラミンカウンター

扉のお手入れラクラク

扉はお手入れのラクなクリーン扉です。

クリーン扉

汚れが拭き取りやすく、
お手入れが簡単な扉です。
※Ｌ１シリーズとＫ８シリーズは除く

長くお使いいただくために、やわらかい布でお手入れしてください。

組み合わせてつくる収納ユニット

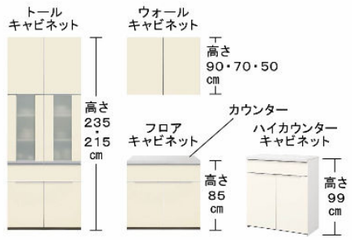

収納ユニットには、大きくわけて３つのパーツがあります。それぞれを使い勝手に応じて自由に組み合わせることで、機能的なシステム収納が完成します。

収納ユニットカラー

キッチンと同じカラーを選択できます。

収納ユニットはキッチンと同色扉をご用意。同色で統一すれば、家具のような空間演出が可能です。

商品コンセプト

眺めのいいキッチンは、家づくりの中心になる。

ECO FIRST　地球環境のためにLIXILは業界トップランナーとして先進的な取組をしていきます。

LIXIL長期保証サービス
詳細はWEBをご確認ください

◆ご注意とお願い
・写真は印刷のため、実際の色と異なる場合がございます。現物またはサンプルなどにてご確認ください。
・商品によっては、予告なく改良、仕様変更などを行う場合がありますので、ご了承ください。
・主要部材、アイテムのみの掲載につき、ご提案プランの詳細は見積書や図面にてご確認ください。
・掲載内容及び写真・図版の無断掲載はかたくお断りします。（許可なく転載・流用した場合、損害賠償が発生します。）

見積No:M25047203833-003-3

株式会社 LIXIL

洗面化粧台　EV

LIXIL

CG合成によるイメージ画像です。

キレイアップカウンター

つなぎ目がなく、汚れもサッとひと拭き
キレイアップカウンター

※写真はイメージです。

※写真は自動水栓タイプです。
一体成形カウンターで
お手入れ簡単。

カウンターは
仮置きスペースにピッタリ。

キレイアップ水栓

簡単キレイを追求した キレイアップ水栓

一般的なカウンターや洗面器に付いた水栓と比べると、キレイアップ水栓は、水栓まわりに水がたまりにくいので、拭き掃除の手間がほとんどありません。

吐水切替

シャワー吐水
水ハネの少ない微細シャワーは従来比の20%の節水ができます。

整流吐水

ホース収納式

ホースを引き出して使えるので、ボウル手前に水を流すこともできます。

化粧台本体

引出タイプ
EBH-1205SY/VW2HC

間口１２００mm
取り出したいものが簡単に見つけられる
引出収納がついたキャビネットです。

※写真は間口９００mmです。

ミラーキャビネット

スタンダードＬＥＤ照明・３面鏡・全収納
MEB-1203TXSU

間口１２００mm　コンセント２個
家族の小物の整理に便利な
ミラーキャビネット

くもり止めコート
※写真は間口９００mmです。

新てまなし排水口・マルチボトルトラップ

新てまなし排水口　マルチボトルトラップ

トールキャビネット

間口４５０mm　L・R兼用
※写真は間口３００mmです。
標準タイプ
EBS-455

カウンター高さ

タオル掛

タオル掛[400mm]
KF-AA71D

扉カラー　スタンダード

☑ VW2
ホワイト

カウンターカラー

☑ H
プレーンネオホワイト

カラー&テクスチャーサンプル
WEBでカラーを拡大して
リアルな質感を
ご体感いただけます

ECO FIRST　地球環境のためにLIXILは業界トップランナーとして先進的な取組をしていきます。

LIXIL長期保証サービス
詳細はWEBをご確認ください

◆ご注意とお願い
・写真は印刷のため、実際の色と異なる場合がございます。現物またはサンプルなどにてご確認ください。
・商品によっては、予告なく改良、仕様変更などを行う場合がありますので、ご了承ください。
・主要部材、アイテムのみの掲載につき、ご提案プランの詳細は見積書や図面にてご確認ください。
・掲載内容及び写真・図版の無断掲載はかたくお断りします。（許可なく転載・流用した場合、損害賠償が発生します。）

見積No:M25047203833-003-4

株式会社 LIXIL

システムバスルーム　AX

LIXIL

CG合成によるイメージ画像です。実物とは異なる場合があります。

壁パネルカラー　アクセント張り

アクセント：ハイクラス

HN642 ウッドグレインライト	HN661 チェリー	HN662 ウォールナット	HN988 マーフィルベージュ	HN985 ヘイジーシルバー	HN987 ストーンシェルグレー	HN986 クルムホワイト	HN954 モザイクアクア	HT541 ランダムウッド

ベース：ベーシッククラス

HT614 モルティオダーク	HT615 ヘリンボーンミント	HT611 シルバーグレー	HT612 スティングルー	HN301 鏡面ホワイト	LE301 マットホワイト

カラー＆テクスチャーサンプル
WEBでカラーを拡大して
リアルな質感を
ご体感いただけます

浴槽カラー　ＦＲＰ

NW1 ホワイト	Y71 ベージュ

エプロンカラー

FW1　ホワイト	N11　ブラック

床カラー　単色

N86 ホワイト	Y71 ベージュ	U61 グレー

エコアクアシャワー

空気を含んだ大粒の水滴が
心地よい超節水シャワー。

エコアクアシャワー

心地よさと節水のヒミツ

散水板の穴の大きさや位置の工夫と、水滴にたっぷりの空気を含ませることで、ボリュームのある浴び心地と節水の両立を実現しました。

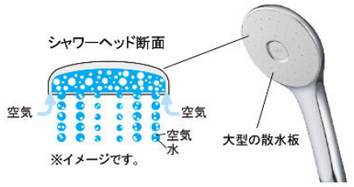

※イメージです。

※写真は〈メタル調-ホワイト〉です。

動画はこちら

パッとくるりんポイ排水口

パッとゴミがまとまって、
カンタンにポイッ。

パッとくるりんポイ 排水口

特許第7336233号 ※1　特許第7336236号 ※2

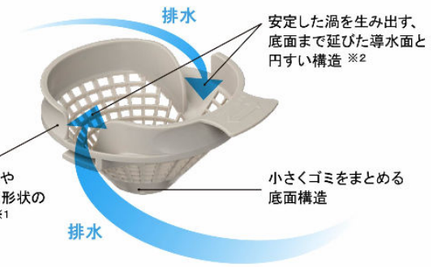

渦でまとまったゴミをポイッとするだけ。

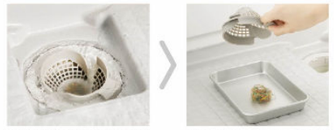

※写真は渦が見えるように排水口の蓋を外しています。ご使用の際は排水口に蓋をしてください。

頭や身体を洗うときなどの排水。

渦でまとまったゴミをポイ！

※使用状況などの諸条件によりパッとくるりんポイ排水口の効果は異なります。

動画はこちら

サーモバスＳ

最後のひとりまで、あたたかい。

ダブルの保温構造でお湯が冷めにくい。
（ＪＩＳ高断熱浴槽準拠）

お風呂のお湯が、ホッ！と長持ち。 サーモバスＳ

※イメージ図です。

動画はこちら

キレイドア

汚れにくい
スッキリデザイン。

キレイドア

ホコリがたまりやすく、お掃除しにくいドア下部のガラリをタテ枠に埋込みました。
カビやすい浴室側のパッキンをなくしたので、樹脂パネルとの段差が小さくなり、お掃除カンタン。

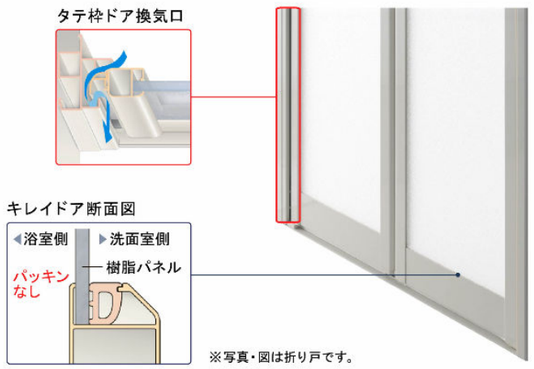

※写真・図は折り戸です。

ECO FIRST　地球環境のためにLIXILは業界トップランナーとして先進的な取組をしていきます。

LIXIL長期保証サービス
詳細はWEBをご確認ください

◆ご注意とお願い
・写真は印刷のため、実際の色と異なる場合がございます。現物またはサンプルなどにてご確認ください。
・商品によっては、予告なく改良、仕様変更などを行う場合がありますので、ご了承ください。
・主要部材、アイテムのみの掲載につき、ご提案プランの詳細は見積書や図面にてご確認ください。
・掲載内容及び写真・図版の無断掲載はかたくお断りします。（許可なく転載・流用した場合、損害賠償が発生します。）

見積No:M25047203833-003-1

株式会社 LIXIL

システムバスルーム　AX

LIXIL

浴槽材質

ベーシックで親しみやすい
カラーです。

※写真のカラーは一例です。

ＦＲＰ

浴槽形状

※浴槽内握りバー・排水栓は参考品

エコベンチ浴槽

エプロン

分割カバータイプ

浴槽排水栓

プッシュワンウェイ排水栓〈メタル調〉

浴槽内握りバー

ご選定なし

浴槽内握りバー　なし

フロフタ

薄型保温２枚組フタ〈ホワイト〉

フロフタフック

カラーバリエーション

☑ホワイト　□ブラック　□ライトグレー

マグネット組フタフック

FK-8/FW1

天井

※写真はイメージです。

平天井

換気設備

天井換気扇

UF-27A

ドア

プッシュプルハンドル
（スタンダード）

カラーバリエーション

本体カラー

☑WM（Sホワイト）
□S1（シルバー）
□K（ブラック）

※プッシュプルハンドルは
ドア本体と同系色です。

開き戸［11mm段差］（800W）

UDY-8002006UR(29)/WM-P2-WM

洗い場側水栓

カラーバリエーション

☑ホワイト　□ブラック　□ライトグレー

壁付サーモ水栓（ＬＳ）

シャワーヘッド

カラーバリエーション

☑ホワイト　□ブラック

エコアクアシャワー〈メタル調〉

スライドバー

スライドバー〈ホワイト〉

BF-27B(800)-PU3

シャワーホースフック

マグネットシャワーホースホルダー
〈グレー〉

SHH-4/N55

カウンター

ご選定なし

カウンターなし

照明

※照明灯数は、浴室サイズ・壁パネル等
により異なります。

パネルダウンライト(電球色ＬＥＤ)２灯

LE-D1-10A(1.3M)/1L(x2個)

収納

カラーバリエーション

☑ホワイト　□ブラック　□ライトグレー

マグネットシェルフ３００Ｗ

NT-300A(2)-1S/FW1

タオル掛

TB-400E-K

水はけの良い床

水はけがよく、すべりにくい。

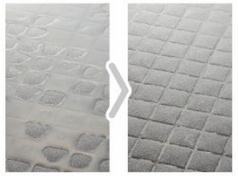

※換気や床の清掃、使用状況などの条件
によっては水が残ることがあります。

ＡＸご紹介

トレンドを意識したスタイリッシュなシステムバスルームです。

ＡＸの
最新情報は
こちらから

カラーシミュレーション

バスルーム空間をもとに壁・床・浴槽の色を自由にコーディネートできます。

WEBはこちら

ECO FIRST　地球環境のためにLIXILは業界トップランナーとして先進的な取組をしていきます。

LIXIL長期保証サービス
詳細はWEBをご確認ください

◆ご注意とお願い
・写真は印刷のため、実際の色と異なる場合がございます。現物またはサンプルなどにてご確認ください。
・商品によっては、予告なく改良、仕様変更などを行う場合がありますので、ご了承ください。
・主要部材、アイテムのみの掲載につき、ご提案プランの詳細は見積書や図面にてご確認ください。
・掲載内容及び写真・図版の無断掲載はかたくお断りします。（許可なく転載・流用した場合、損害賠償が発生します。）

見積No:M25047203833-003-1

株式会社 LIXIL

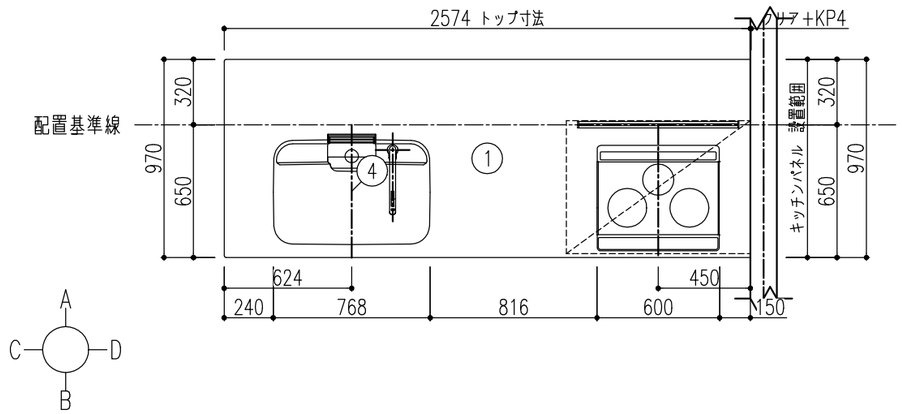

	品　　名	品　　番	数	備　　考
1	ベニンシュラI型・D970	TQADWU25EE5FRXL	1	【DW】ソルティホワイト
2	センターK用サイドパネル	UST095X088UWK5/	1	D970・G2トップ用
3	シンク用キャビ（引出しP）	UASLT105BBWK5JN	1	トレーボード
4	キレイシンク	E5FR	1	シュガーホワイト・てまなし・コート無
5	P56/ナビッシュハンズフリー	JFNAH462SYJG5	1	H6浄水エコハンドル・一般地用
6	ジャバラホース排水セット	HJHSET2NU	1	排水円板（Φ70）付内面平滑仕様
7	コンロ用キャビ（引出しP）	UACIH105BBWK5JR	1	トレーボード・フィラー付・小引出シルバー
8	R30/2口IH+ラジェント	CHAS6LJGU	1	600トップ・無水両面焼・グレー
9	センターキッチン用ガラスパネル	USPSG079	1	コンロ前ハーフ/シンク前共通・シルバー
10	B12/サイドマントルHVR	SMHVR931WRU	1	W900・ホワイト・連動・右勝手・3芯
11	センターキッチン用裏面収納	UAD6T090KAWK5/L	1	開き扉フィラー・プッシュ・スリムトップ用
12	センターキッチン用裏面収納	UAD6R075KAWK5/N	1	開き扉プッシュオーブン・スリムトップ用
13	センターキッチン用裏面収納	UAD6R090KAWK5/N	1	開き扉プッシュオーブン・スリムトップ用
14	キッチンパネルME・メラミン	KMPBWBF180M	3	【BW】フレッシュホワイト
15	キッチンパネルME見切り材	KMS2BS2PW	1	サイド用2本入り・ホワイト
16	キッチンパネルME接着剤セット	KKSSE	1	接着剤（2）・両面テープ（3）
17	コーキング材セットME用	KKSDW	1	ホワイト
18	L20/食器洗い乾燥機	RKWF403CM4ASJG	1	扉材タイプ・シルバー・ケコミグレー
19	食器洗い機用化粧パネル	UTSRKW45FBWK5/	1	フロントオープン用・H85用
20	リンナイ食洗用保護板	DDWJS45S3U	1	W45cm・薄框人大トップ用

【 ご注意 】

●記載のキャビネット寸法は扉前面までの呼び寸法です。キャビネット本体の寸法・扉厚み等は商品ガイドの巻末資料をご確認ください。

●記載のワークトップ、カウンター、エンドパネル、サイドパネルの寸法は呼び寸法です。詳細寸法は商品ガイドの巻末資料をご確認ください。

●レンジフード電源プラグ仕様：3芯電源プラグ（アース工事が必要です。）

特記事項
扉色　WK5:ホワイトスタッコ
取手　[J]スリム取手（シルバー）
ワークトップカラー　【DW】ソルティホワイト

物件名	南頼伸　様邸	案件No.	図面名	担当	図面	図番　：
		A2504DDD0EJ5AG	レイアウト図	葉野　友仁		株式会社 LIXIL
仕様	ES21	見積No.	縮尺	日付		
		M25047203833-003-2	1/30	2025.06.23		

A3

20250623M4LL-01

A面

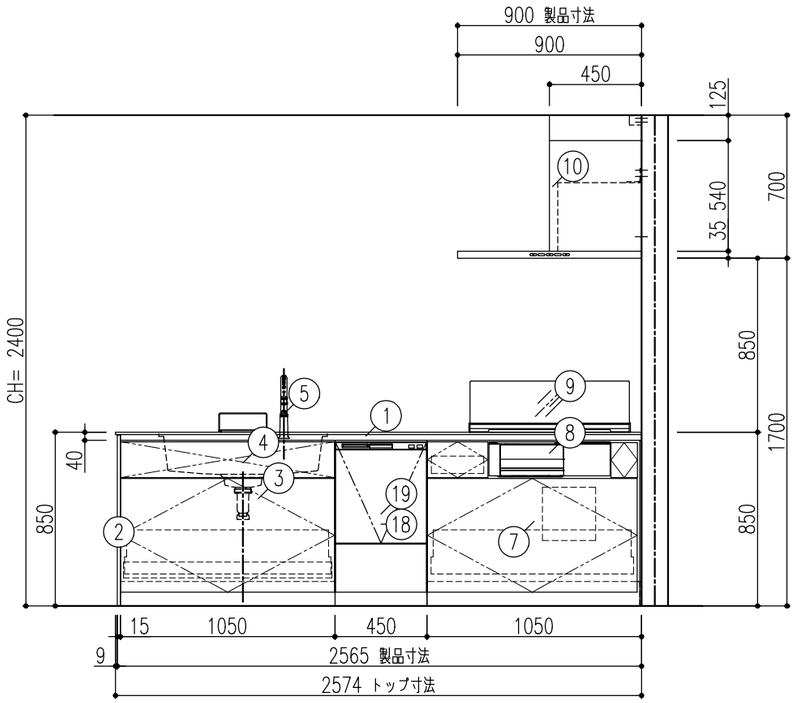

B面

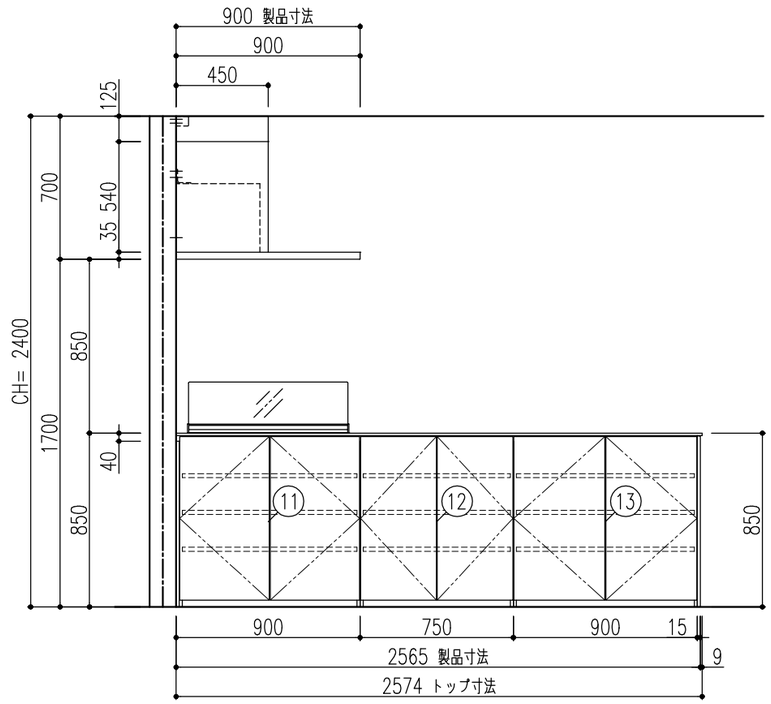

C面

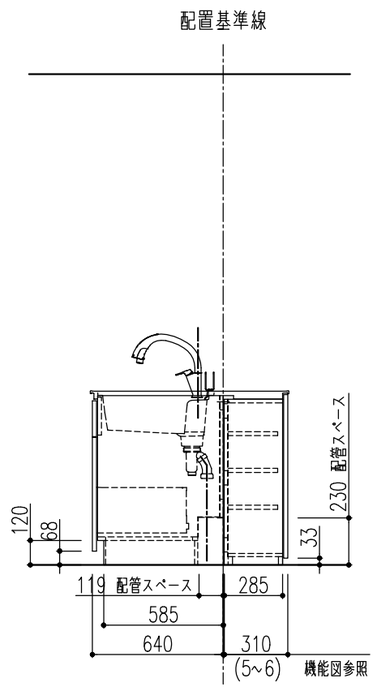

D面

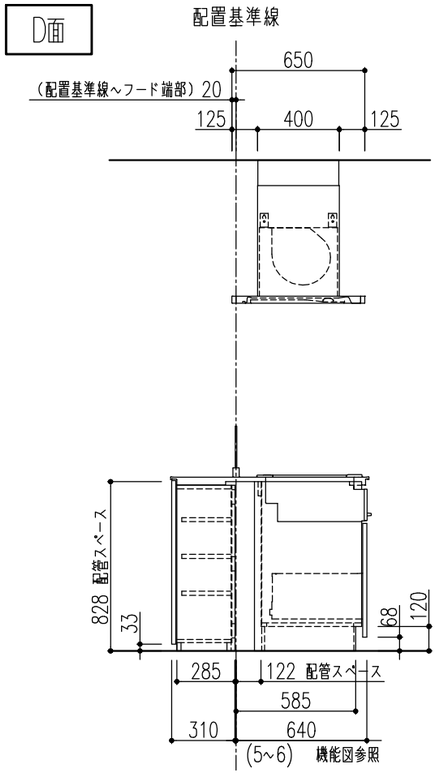

特記事項 扉色 WK5:ホワイトスタッコ 取手 [J]スリム取手(シルバー) ワークトップカラー 【DW】ソルティホワイト	物件名	南頼伸 様邸	案件No.	図面名	担当	図面	図番 :
			A2504DDD0EJ5AG	レイアウト図	葉野 友仁		株式会社 LIXIL
	仕様	ES21	見積No.	縮尺	日付		
			M25047203833-003-2	1/30	2025.06.23		

A3

20250623M4LL-01

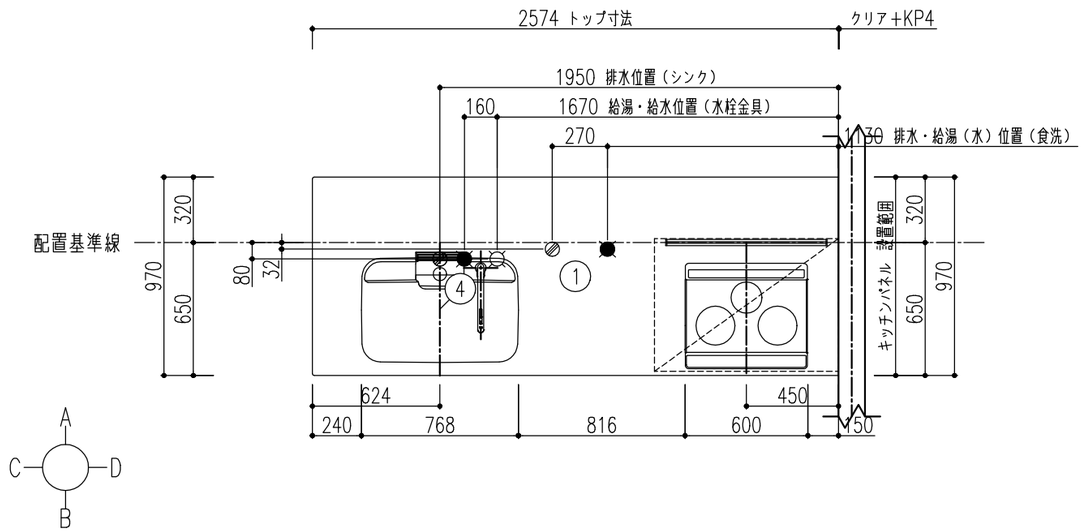

	品　　名	品　　番	数	備　　考
1	ベニンシュラＩ型・Ｄ９７０	TQADWU25EE5FRXL	1	【ＤＷ】ソルティホワイト
2	センターＫ用サイドパネル	UST095X088UWK5/	1	Ｄ９７０・Ｇ２トップ用
3	シンク用キャビ（引出しＰ）	UASLT105BBWK5JN	1	トレーボード
4	キレイシンク	E5FR	1	シュガーホワイト・てまなし・コート無
5	Ｐ５６／ナビッシュハンズフリー	JFNAH462SYJG5	1	Ｈ６浄水エコハンドル・一般地用
6	ジャバラホース排水セット	HJHSET2NU	1	排水円板（Φ７０）付内面平滑仕様
7	コンロ用キャビ（引出しＰ）	UACIH105BBWK5JR	1	トレーボード・フィラー付・小引出シルバー
8	Ｒ３０／２口ＩＨ＋ラジェント	CHAS6LJGU	1	６００トップ・無水両面焼・グレー
9	センターキッチン用ガラスパネル	USPSG079	1	コンロ前ハーフ／シンク前共通・シルバー
10	Ｂ１２／サイドマントルＨＶＲ	SMHVR931WRU	1	Ｗ９００・ホワイト・連動・右勝手・３芯
11	センターキッチン用裏面収納	UAD6T090KAWK5/L	1	開き扉フィラー・プッシュ・スリムトップ用
12	センターキッチン用裏面収納	UAD6R075KAWK5/N	1	開き扉プッシュオーブン・スリムトップ用
13	センターキッチン用裏面収納	UAD6R090KAWK5/N	1	開き扉プッシュオーブン・スリムトップ用
14	キッチンパネルＭＥ・メラミン	KMPBWBF180M	3	【ＢＷ】フレッシュホワイト
15	キッチンパネルＭＥ見切り材	KMS2BS2PW	1	サイド用２本入り・ホワイト
16	キッチンパネルＭＥ接着剤セット	KKSSE	1	接着剤（２）・両面テープ（３）
17	コーキング材セットＭＥ用	KKSDW	1	ホワイト
18	Ｌ２０／食器洗い乾燥機	RKWF403CM4ASJG	1	扉材タイプ・シルバー・ケコミグレー
19	食器洗い機用化粧パネル	UTSRKW45FBWK5/	1	フロントオープン用・Ｈ８５用
20	リンナイ食洗用保護板	DDWJS45S3U	1	Ｗ４５ｃｍ・薄框人大トップ用

【　ご注意　】

●記載のキャビネット寸法は扉前面までの呼び寸法です。キャビネット本体の寸法・扉厚み等は商品ガイドの巻末資料をご確認ください。
●記載のワークトップ、カウンター、エンドパネル、サイドパネルの寸法は呼び寸法です。詳細寸法は商品ガイドの巻末資料をご確認ください。
●電気・ガス・給排水・換気等は法令・規定に従って有資格者が行ってください。
●水道工事は排水配管工事となります。
●取付・設置に際し、各製品の取付・設置説明書や図面の機能図を必ずお読み下さい。
●内線規程上、各機器のプラグ仕様に関わらず建築側には接地極付コンセントを推奨しています。
●レンジフード電源プラグ仕様：３芯電源プラグ（アース工事が必要です。）
●食洗機内配管の詳細については必ず別添の機能図をご確認ください。

特記事項
扉色　WK5:ホワイトスタッコ
取手　[J]スリム取手（シルバー）
ワークトップカラー　【ＤＷ】ソルティホワイト

物件名	南頼伸　様邸	案件No.	図面名	担当	図面	図番　：
		A2504DDD0EJ5AG	納まり図	粟野　友仁		株式会社 LIXIL
仕様	ES21	見積No.	縮尺	日付		
		M25047203833-003-2	1/30	2025.06.23		

A3　　20250623M4LL-01

注1)　125V・15A　2極接地極付アースターミナル付コンセント　【専用】
注2)　125V・15A　2極接地極付コンセント（側板取付）
注3)　250V・30A　2極接地極付コンセント（コンセントベース固定）【専用】
注4)　レンジフード総高さ（600~900）の時　ダクトカバー範囲（25~325）

A面

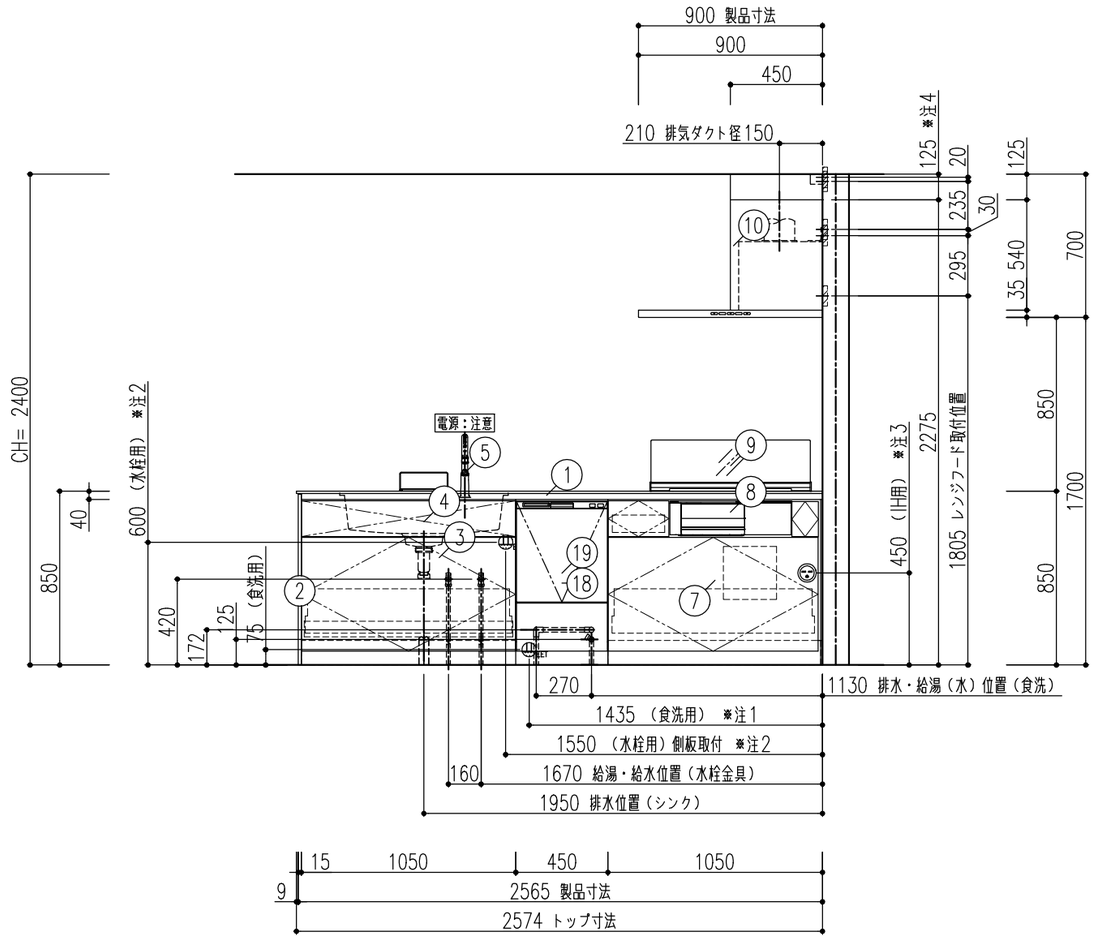

B面

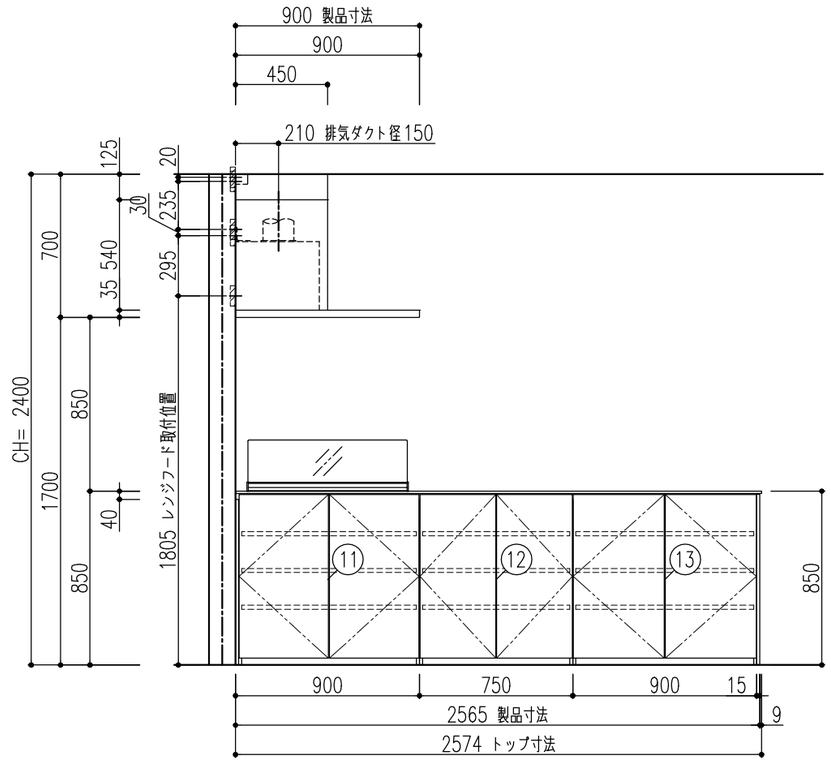

特記事項 扉色　WK5:ホワイトスタッコ 取手　⌈J⌋スリム取手（シルバー） ワークトップカラー　【DW】ソルティホワイト	物件名	南頼伸　様邸	案件No.	図面名	担当	図面	図番　：
			A2504DDD0EJ5AG	納まり図	菓野　友仁		株式会社 LIXIL
	仕様	ES21	見積No.	縮尺	日付		
			M25047203833-003-2	1/30	2025.06.23		

A3　　20250623M4LL-01

注3)　250V・30A　2極接地極付コンセント（コンセントベース固定）【専用】
注5)　125V・15A　2極接地極付アースターミナル付コンセント　【専用】（フード用）

C面

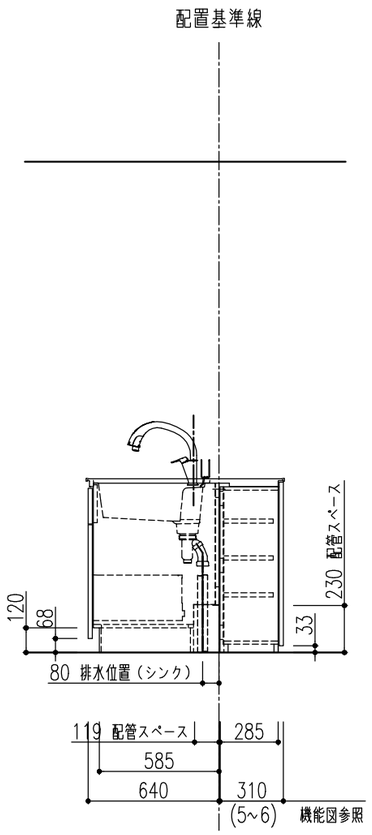

D面

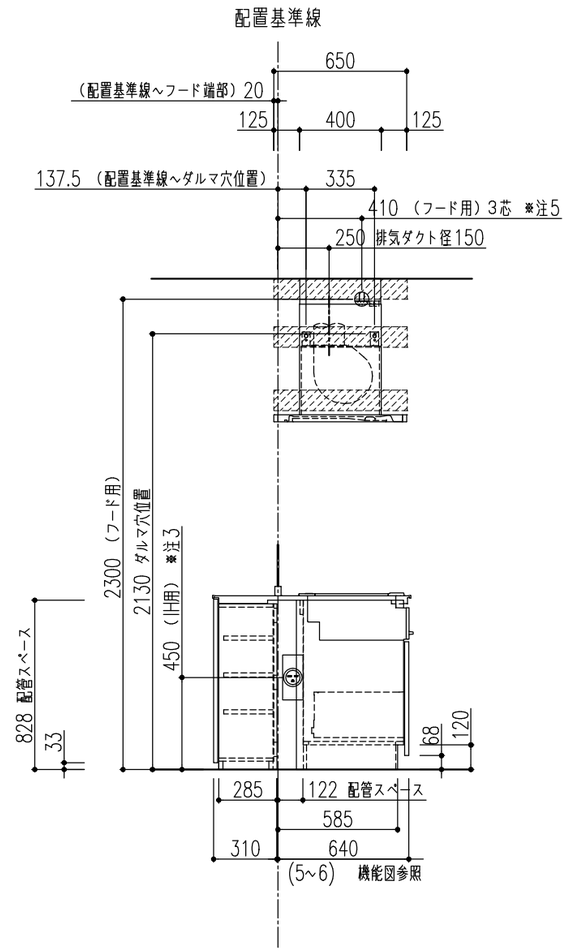

	特記事項 扉色　WK5:ホワイトスタッコ 取手　[J]スリム取手（シルバー） ワークトップカラー　【DW】ソルティホワイト	物件名	南頼伸　様邸	案件No. A2504DDD0EJ5AG	図面名 納まり図	担当 粟野　友仁	図面	図番　：
		仕様	ES21	見積No. M25047203833-003-2	縮尺 1/30	日付 2025.06.23		株式会社 LIXIL

A3　　20250623M4LL-01

■ 床の不陸に関して

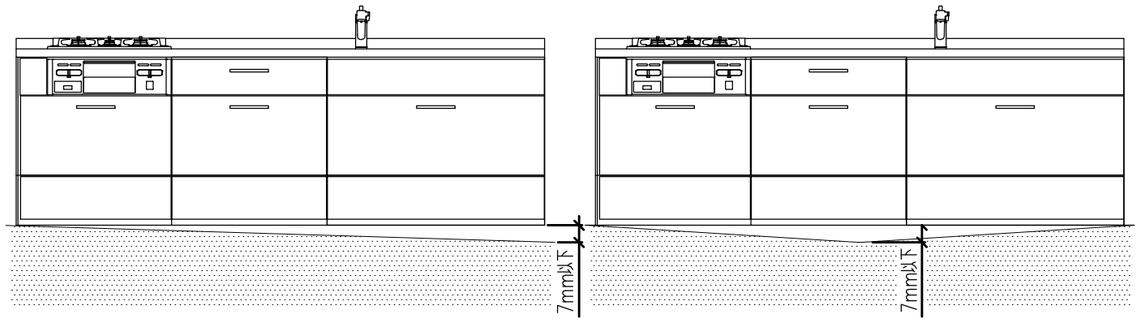

床の不陸は、７ｍｍ以下に抑えるようにしてください。不陸が大きい場合は、現場責任者に床の修正を依頼してください。
※キャビネット取付時には不陸調整スペーサー等で水平になるように設置してください。

■ 裏面キャビネット納まりについて

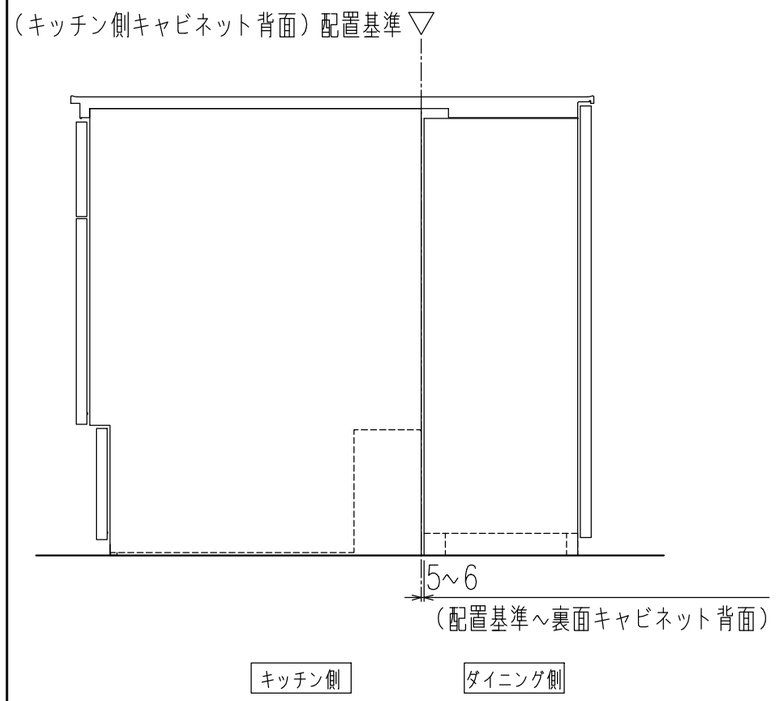

スリムデザイントップ

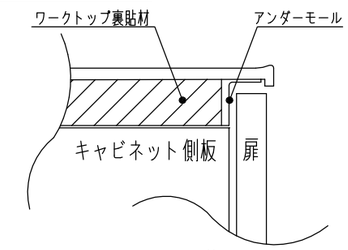

ワークトップアンダーモール前面とキャビネット側板前面をあわせるように設置してください。

標準框トップ

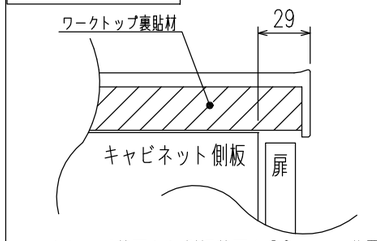

ワークトップ前面から側板前面を29mmの位置にあわせてに設置してください。

■食器洗い乾燥機内配管図　床立上げ配管例

※給水接続か給湯接続かお客様に確認したうえで施工願います。

給水（給湯の場合は耐熱配管）

①アングル型止水栓（ドライバー式）

②硬質塩化ビニルライニング鋼管相当品

③Rc1/2エルボ

④断熱材（Φ48）

排水（耐熱塩ビ使用のこと）

⑤排水パイプＨＴ２０相当品

⑥ＨＴ20エルボ

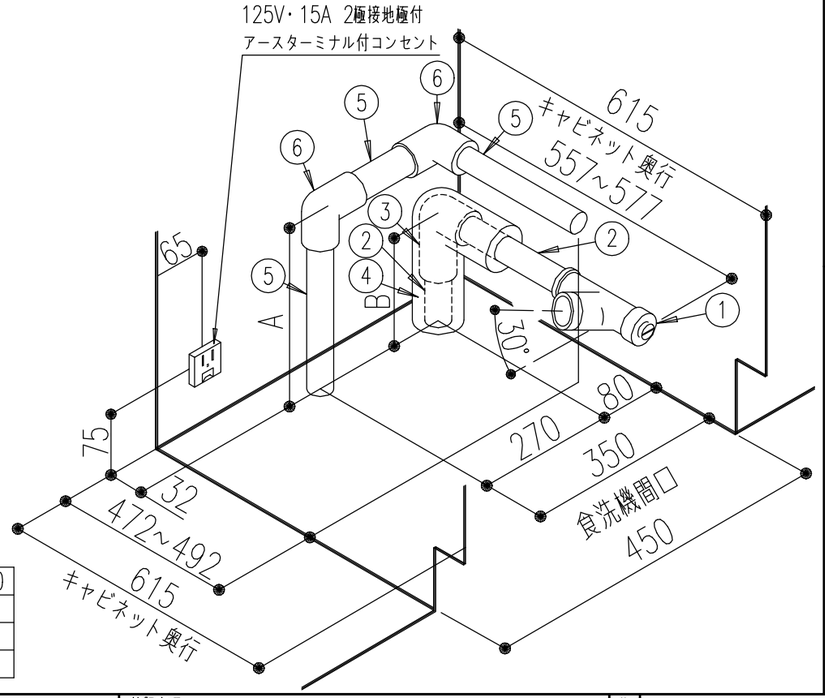

キッチン高さ	H825	H850	H875	H900
本体高さ	775	800	825	850
A	147	172	197	222
B	100	125	150	175

■レンジフード取付注意事項（壁面取付時）

レンジフードを取付ける場合は下地の桟が厚み３０mm以上、幅１００mm以上、
ビス固定位置が桟の端部から２５mm以上であることを確認してください。
また、壁強度などの詳細は「レンジフード設置説明書」を必ず事前に確認してください。

取付位置については、取付設置図を確認してください。

参考図_FED、HVR、NSDシリーズ（サイドマントルタイプ）

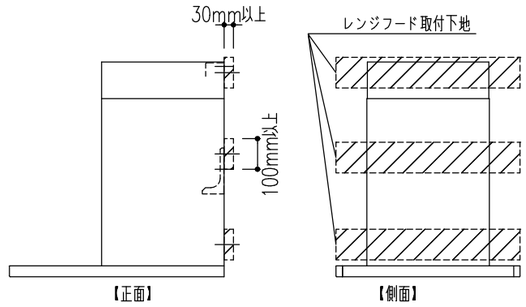

参考図_CLS、SER、NST、ASR、ADR、RVJ、GSR、BFRS、TARシリーズ
（※RVJ、GSRシリーズの場合はレンジフードパネルの取付下地は不要です。）

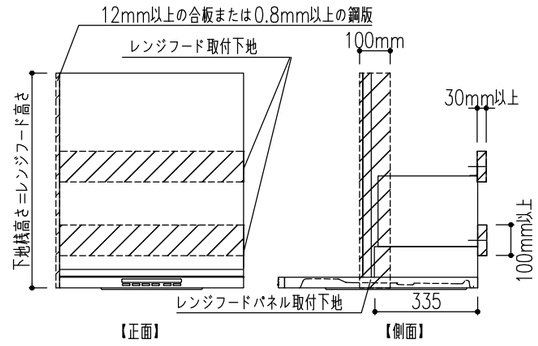

参考図_NBHシリーズ

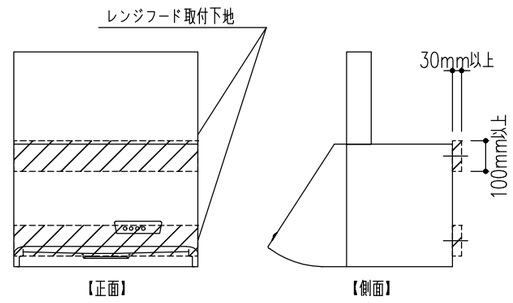

特記事項
扉色　WK5:ホワイトスタッコ
取手　[J]スリム取手（シルバー）
ワークトップカラー　【DW】ソルティホワイト

物件名	南頼伸　様邸	案件No.	図面名	担当	図面
		A2504DDD0EJ5AG	機能図	菓野　友仁	
仕様	ES21	見積No.	縮尺	日付	図番　：
		M25047203833-003-2		2025.06.23	

株式会社 LIXIL

A3　　20250623M4LL-01

■SMHVRフード

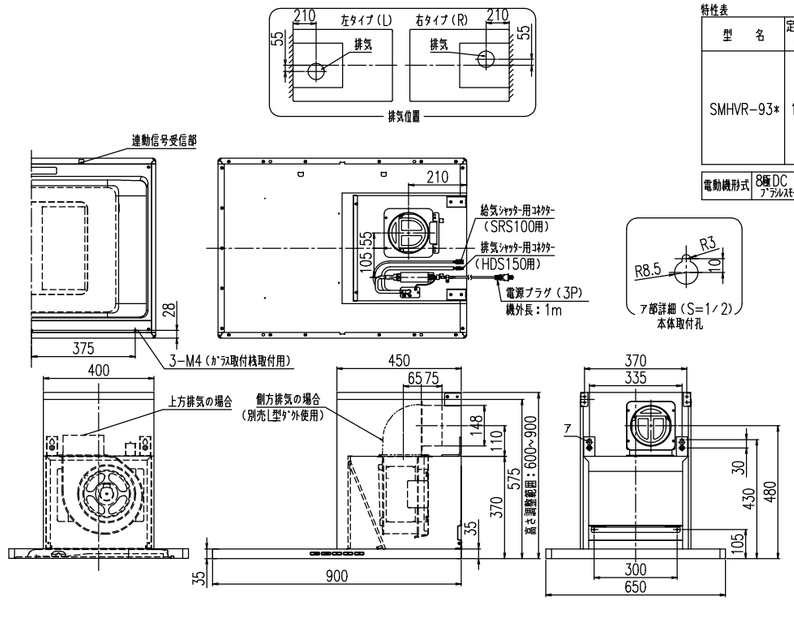

ア部詳細（S=1/2）
本体取付孔

特性表

型　名	定格電圧（V）	ﾉｯﾁ	定格周波数（Hz）	消費電力（W）	風量（m³/h） 0Pa	風量（m³/h） 100Pa	騒音（dB）	製品質量（Kg）
SMHVR−93*	100	強	50/60	70	530	435	48	26.5
		中	50/60	28	370	—	39	
		弱	50/60	11	220	—	28	
		常時	50/60	7	155	—	22	

電動機形式	8極DC ﾌｧｰﾚﾙｽﾓｰﾀｰ	絶縁抵抗	10MΩ以上（500Vﾒｶﾞｰ）	耐電圧	AC1000V 1分間	絶縁区分	E種

風量値はJIS C9603 ﾁｬﾝﾊﾞｰ法による

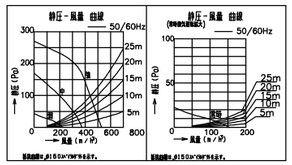

付属品

座付ねじ（φ5.1×45）	10本
化粧ねじ（M4×8）	2本
トラスねじ（M4×10）	2本
ソフトテープ	1本

品番	色調
SMHVR-93*S(R/L)	シルバー塗装
SMHVR-93*W(R/L)	ホワイト塗装

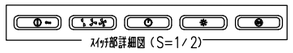

ｽｲｯﾁ部詳細図（S=1/2）

4. 製品名の末尾の（）にはｷｯﾁﾝｼﾘｰｽﾞによって記号が入る場合があります。
3. 電動ｼｬｯﾀｰ（HDS150）（別売）を使用時は、中継ｺｰﾄﾞを外して取り付けてください。
2. 赤外線連動型ﾚﾝｼﾞﾌｰﾄです。単独でも使用できます。
注）1. 排気方向は側方（L型ﾀﾞｸﾄ使用：別売）と上方です。

■ＩＨヒーター用コンセント推奨位置図　／　側面設置の場合

※コンセントや電源プラグが、引き出しおよびＩＨヒーター用仕切板（オプション）に接触しないように注意してください。
※木製キッチンの配管スペース付キャビネットは、キャビネット内にコンセントを取り付けるスペースがありませんので、別売のコンセントベース（W−SOCKET−B）などを使用して配管スペース内にコンセントを設置してください。

キッチン高さ	コンセント下端高さ	コンセントセンター高さ
800	355	400
850	405	450
900	455	500

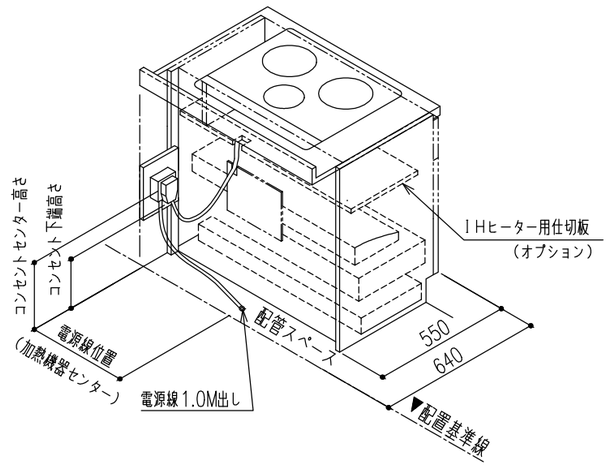

注意：引き出しおよびＩＨヒーター用仕切板（オプション）に接触しないように上記寸法を参照してください。

■止水栓図（床立上げ）

床立ち上げ配管

配管立ち上げ寸法は、止水栓芯までの高さを示しています。

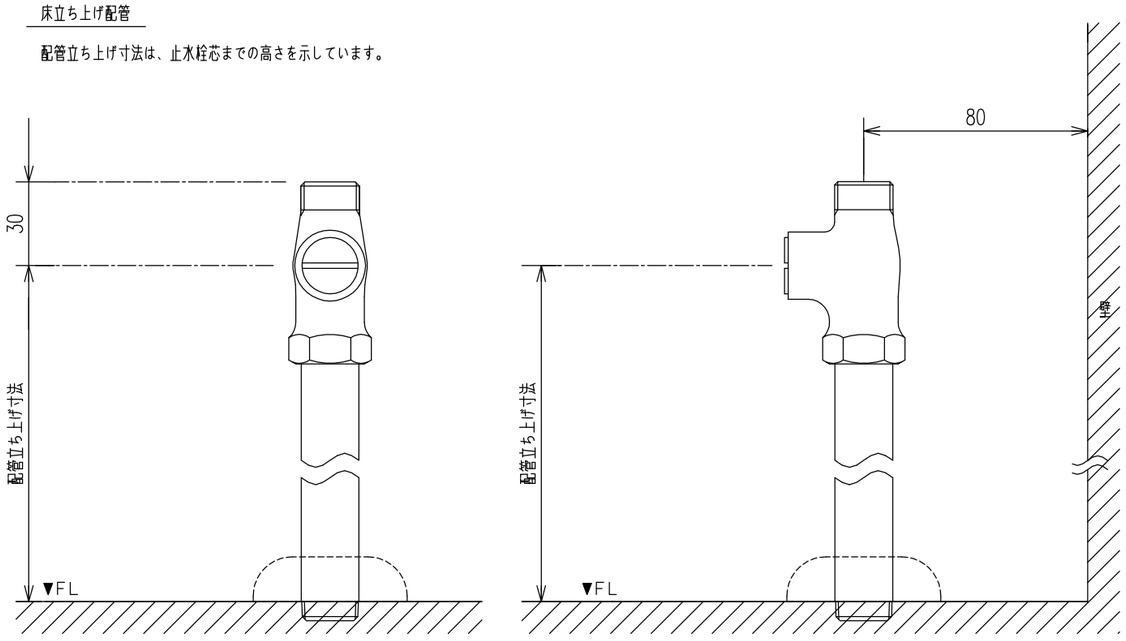

■タッチレス水栓ナビッシュ　推奨電源位置図

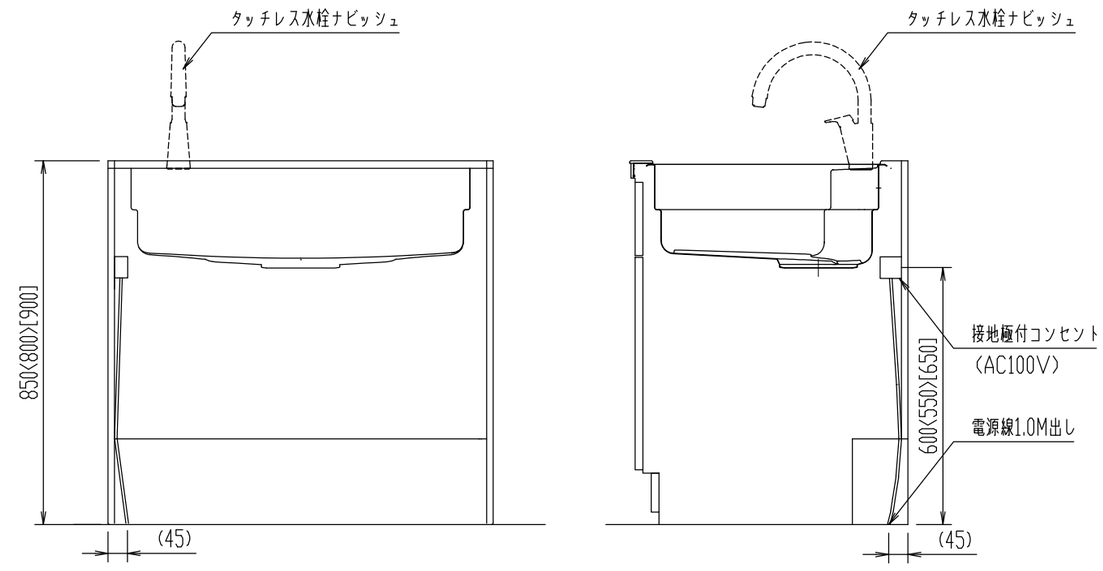

○水栓がシンク右側の場合、電源位置は左右対象の位置にしてください。
○〈　〉内寸法はワークトップ高さ80cmの場合、[　]内寸法はワークトップ高さ90cmの場合。

特記事項 扉色　WK5:ホワイトスタッコ 取手　[J]スリム取手（シルバー） ワークトップカラー　【DW】ソルティホワイト	物件名	南頼伸　様邸	案件No. A2504DDD0EJ5AG	図面名 機能図	担当 栗野　友仁	図面
	仕様	ES21	見積No. M25047203833-003-2	縮尺	日付 2025.06.23	図番　：

株式会社 LIXIL

A3　　20250623M4LL-01

■　キッチン取付者さま向け　動画コンテンツ　■

商品取付けの注意点を２次元コードでご視聴いただけます。
取付日よりも前に、是非ご確認ください。

荷扱い・搬入

荷扱い・搬入

作成日：2024年10月01日

カウンター開梱搬入「養生ツール」

カウンター開梱搬入
「養生ツール」のご紹介

作成日：2024年10月01日

不陸の確認と調整

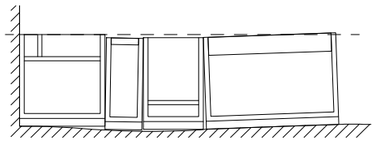

作成日：2024年02月07日

マグネットキッチンパネル

マグネット キッチンパネル
「取付・設置」ポイント

作成日：2024年03月06日

人造大理石カウンターL型キッチン

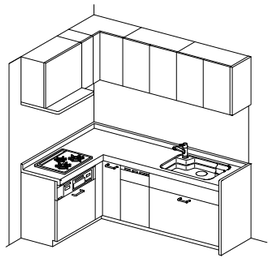

作成日：2024年02月07日

センターキッチン（ペニンシュラ型）

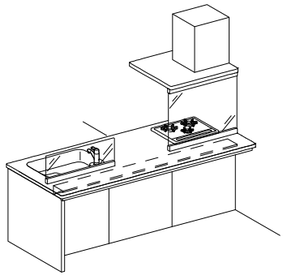

作成日：2024年02月07日

特記事項
扉色　WK5:ホワイトスタッコ
取手　[J]スリム取手（シルバー）
ワークトップカラー　【DW】ソルティホワイト

物件名	南頼伸　様邸	案件No.	図面名	担当	図面	図番　：
		A2504DDD0EJ5AG	機能図	葉野　友仁		株式会社 LIXIL
仕様	ES21	見積No.	縮尺	日付		
		M25047203833-003-2		2025.06.23		

A3

20250623M4LL-01

■　キッチン取付者さま向け　動画コンテンツ　■

商品取付けの注意点を２次元コードでご視聴いただけます。
取付日よりも前に、是非ご確認ください。

センターフード型レンジフード
（天吊りフード）

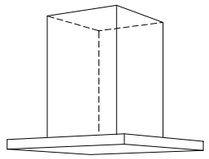

作成日：2024年06月03日

ＩＨ加熱機器関連

ＩＨ加熱機器
仕切り板

作成日：2024年02月07日

食器洗い乾燥機

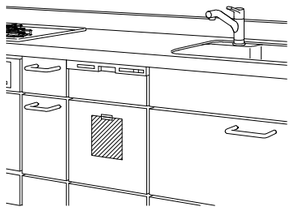

作成日：2024年02月07日

ミネラル浄水栓　Greentap

作成日：2024年06月03日

特記事項 扉色　WK5:ホワイトスタッコ 取手　[J]スリム取手（シルバー） ワークトップカラー　【DW】ソルティホワイト	物件名	南頼伸　様邸	案件No.	図面名	担当	図面	図番　：
			A2504DDD0EJ5AG	機能図	葉野　友仁		株式会社 LIXIL
	仕様	ES21	見積No.	縮尺	日付		
			M25047203833-003-2		2025.06.23		

A3

20250623M4LL-01

	図面	品　　名	品　　番	色仮決	数
1	○	ベーシア便器部（床排水）	BC-B30S/BW1		1
2	○	ベーシアシャワートイレ機能部(ECO5・手洗なし・B3グレード)	DT-B353/BW1		1
3	○	埋込収納棚（紙巻器付）	TSF-211U/WA		1

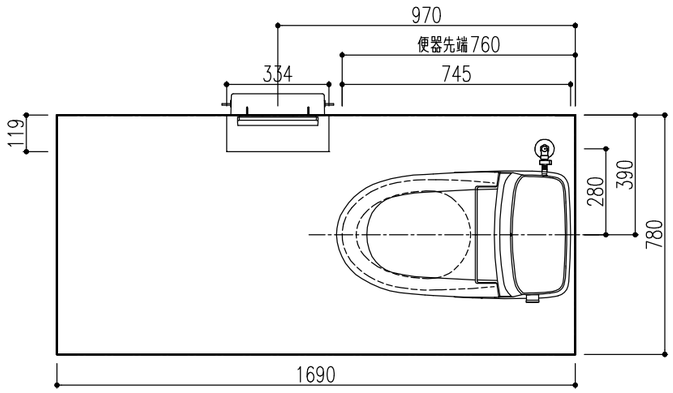

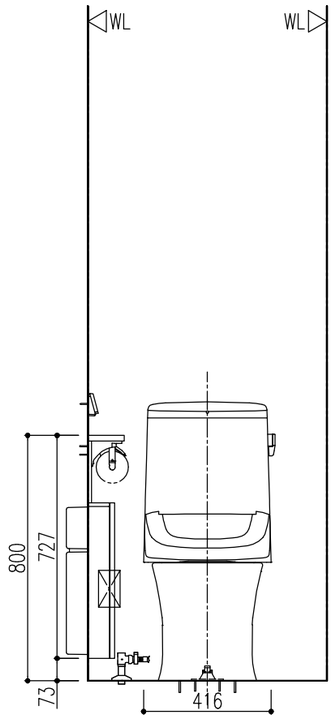

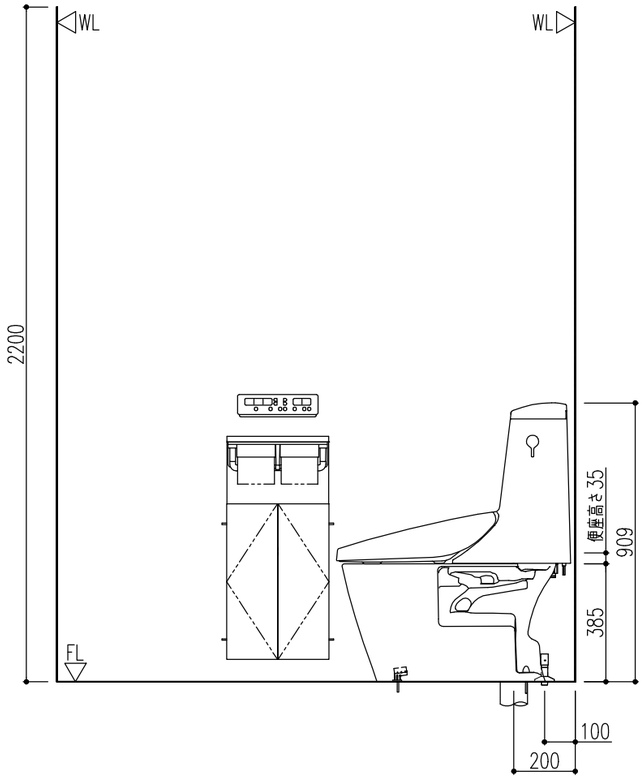

【共通】

※部品表の「図面」列に○がないものは図面表示されません。

・このプランの施工情報については事前に商品の施工説明書や工事用図面集にてご確認ください。
　2枚目以降の機能図にも商品情報の記載があります。

・商品仕様・図面の改良や仕様変更等は、予告なく行う場合があります。

・壁面に取り付ける商品にはあらかじめ壁補強が必要です。必要な壁面工事は2枚目以降の機能図にてご確認ください。

・壁埋込みの必要な商品はあらかじめ商品に合わせた開口を行ってください。

・電源が必要な商品には、商品の仕様に合わせたコンセント設置等の電気工事(別途工事)を
　あらかじめ行ってください。商品の施工説明書にて工事内容をご確認ください。

・コンセントは、電源コードの届く範囲で床面より高く水のかからない位置に設けてください。
　また、コンセントの壁給水真下部設置や給水ホースとの接触は感電・火災の原因になりますので避けてください。

・扉等の建築物による干渉をご確認ください。

・アクセサリー類・手洗器の設置位置は参考寸法です。使いやすさに合わせて取付位置を決定ください。

・(　　)内寸法は、参考寸法です。

・陶器寸法許容差はJIS A5207に準じています。

・結露水・小水によるシミの発生を防ぐため、トイレ床材には防水加工が施された床材をご使用ください。

【便器】

・洗浄水量：大5L、小3.8L

・製品両側面から70mm以上の空間を確保してください。

・タンク上部に棚等を設置する場合は、床から1150mm以上の空間が必要です。

・一般地用、寒冷地用流動式兼用品です。

・トイレ内使用限界：−10℃以上、流動水量60L/h。
　0℃を下回る場合は器具内の水を流動させてください。

・凍結防止には器具への通電が必要です。

・D種接地工事が必要です。アースターミナル付接地極付コンセントを使用してください。

・定格消費電力330W(タンク部)

・機能部電源コード長さ1000mm

・インバータ照明により誤作動する場合があります。

〈重要〉

排水管の立ち上げ高さは床仕上げ面から60±5mmにしてください。排水管が床仕上げ面と同じ高さの場合は市販の60mm立ち上げ用部材(持ち出しニップル)を別途手配ください。

特記事項	物件名	南頼伸　様邸	案件No.	図面名	担当	図面	図番　：
			A2504DDD0EJ5AG	簡易取付設置図	葉野　友仁		株式会社 LIXIL
	仕様	ベーシアシャワートイレ/ECO5　床排水 一般地	見積No.	縮尺	日付		
			M25047203833-003-5	1/20	2025.06.23		

A3　　20250623M4LD-01

●キャビネット　施工要領図

壁取付キャビネット取付部材の固定強度については十分配慮を行っておりますが、壁面の構造についても配慮いただくことが不可欠です。

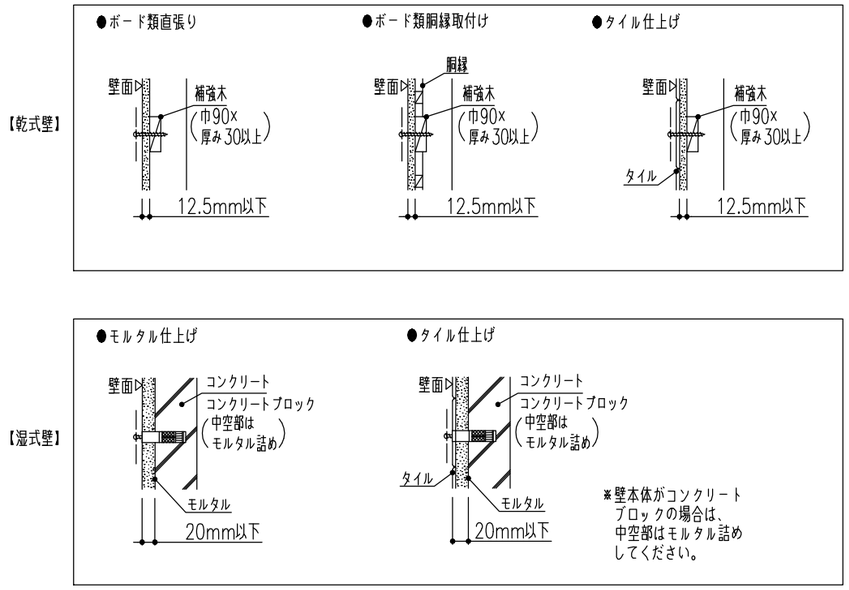

●TSF-211U 施工完了図

注意：施工にはボンドコークなどの壁クロス補修用のコーキング剤が必要です。

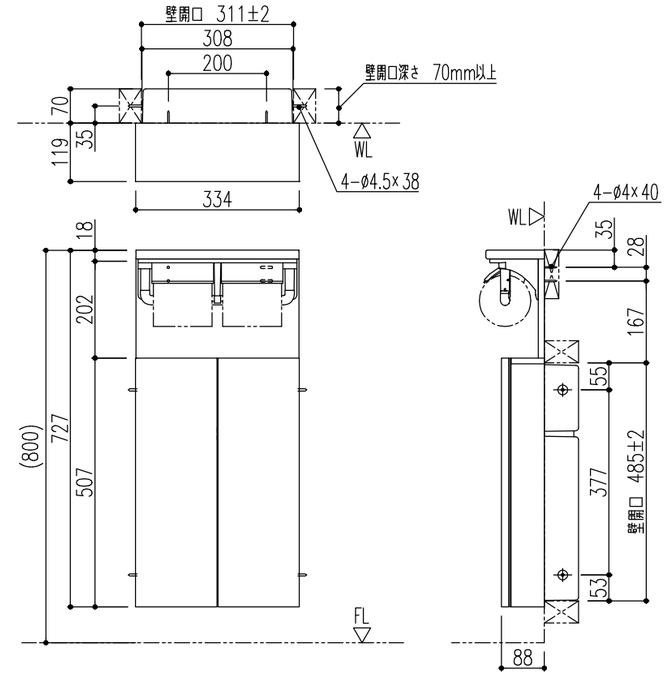

＊(　)内は、参考寸法です。

●便器床設置面寸法・固定穴寸法

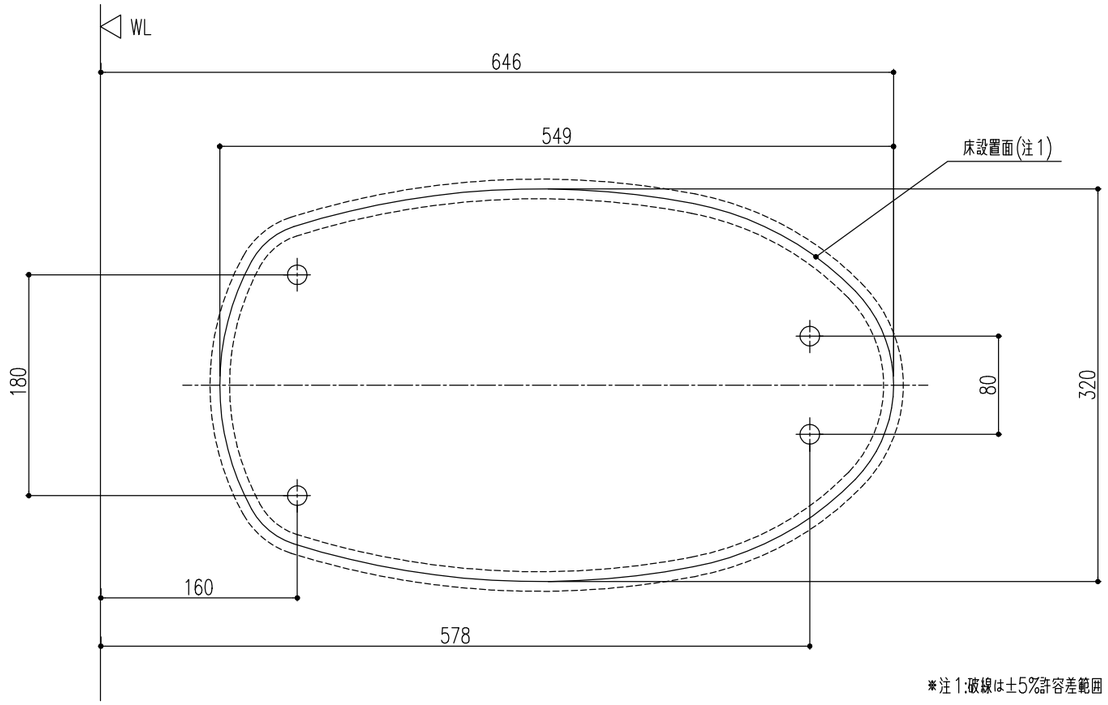

※注1:破線は±5%許容差範囲

●給排水の位置決めと取出し

給水管、排水管を取り出します。

※　給水管、排水管を施工寸法通りに取り出します。
誤って排水管を壁寄りに取り出した場合は、タンクと壁が干渉して
施工できない恐れがあります。

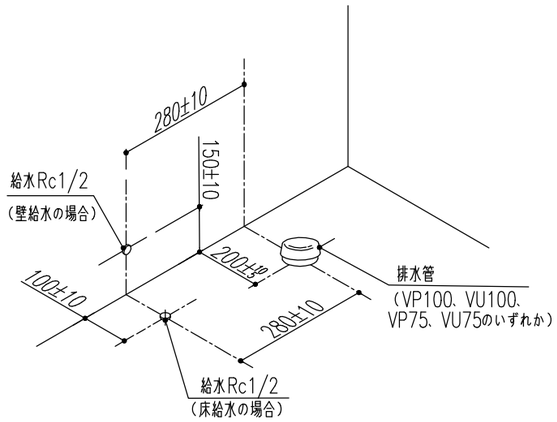

●排水塩ビ管の接続

＊　接続は、塩ビ接着剤にて確実に行なって下さい。
＊　排水管の立ち上げ高さは、必ず60±5mmの位置で
切断してください。

施工方法詳細の動画を以下から読み取ることができます。
- 通信料はお客様のご負担となります。
- お使いの環境・端末によっては、閲覧できない場合があります。
- 実物と動画のデザインが異なる場合があります。
- 動画内に表示される商品名と品番・デザインが異なる場合が
ありますが、施工手順に影響ありません。

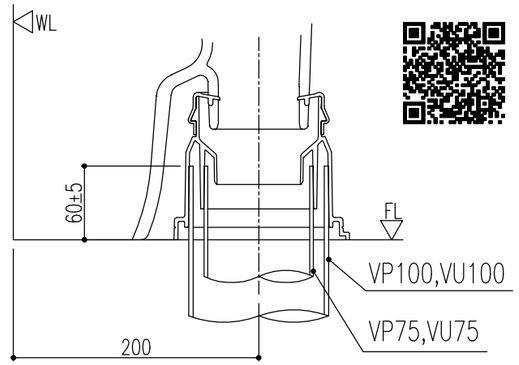

※注…立ち上げ寸法が60mm以下の場合は　既設配管に合った、
市販の60mm立ち上げ用部材(持ち出しニップル)を別途手配ください。
※注…防振シートを組み合わせる場合は5mm高くしてください。

	特記事項	物件名	南頼伸　様邸	案件No.	図面名	担当	図面	図番　：
				A2504DDD0EJ5AG	機能図	粟野　友仁		株式会社 LIXIL
		仕様	ベーシアシャワートイレノECO5　床排水 一般地	見積No.	縮尺	日付		
				M25047203833-003-5		2025.06.23		

A3　　20250623M4LD-01

●取付最小スペース

※ 最小スペースはA寸法(前出寸法)
＋400となり、便器排水方向や既設
配管により、異なります。
A寸法は、床排水・床上排水(後抜き)
の場合760mm、床上排水(横抜き)
の場合860mmとなります。
ご確認ください。

※ 右図の空間寸法は、衣服の着脱などの
行為に必要な最低寸法です。
手すりや紙巻器などの機器を併設する
場合は、必要に応じた広い空間が必要
になります。

※ 便器に向かって左右共に70mm以上
の空間を確保してください。

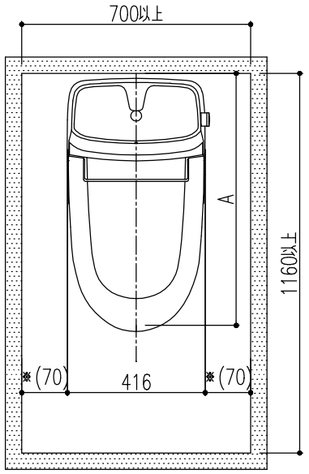

●便フタ開時寸法

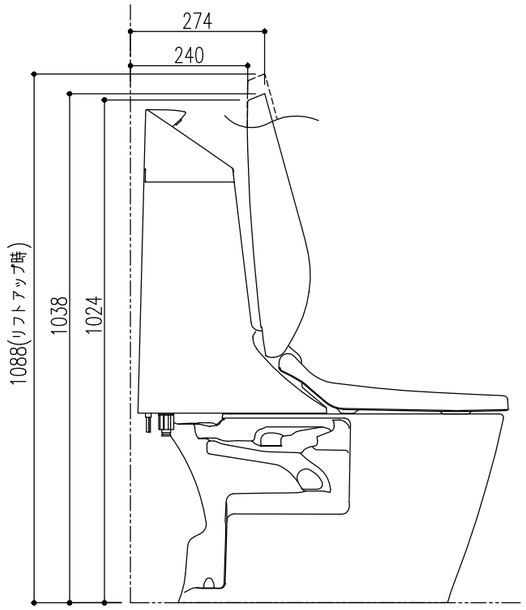

※ 上図は代表商品のイメージ図です。
※ 防振シートを組み合わせる場合は、全体が5mm高くなります。

	特記事項	物件名	南頼伸 様邸	案件No.	図面名	担当	図面	図番 ：
				A2504DDD0EJ5AG	機能図	粟野 友仁		株式会社 LIXIL
		仕様	ベーシアシャワートイレノECO5 床排水 一般地	見積No.	縮尺	日付		
				M25047203833-003-5		2025.06.23		

A3

20250623M4LD-01

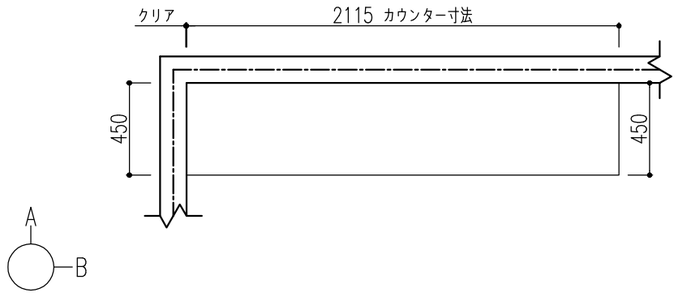

A面

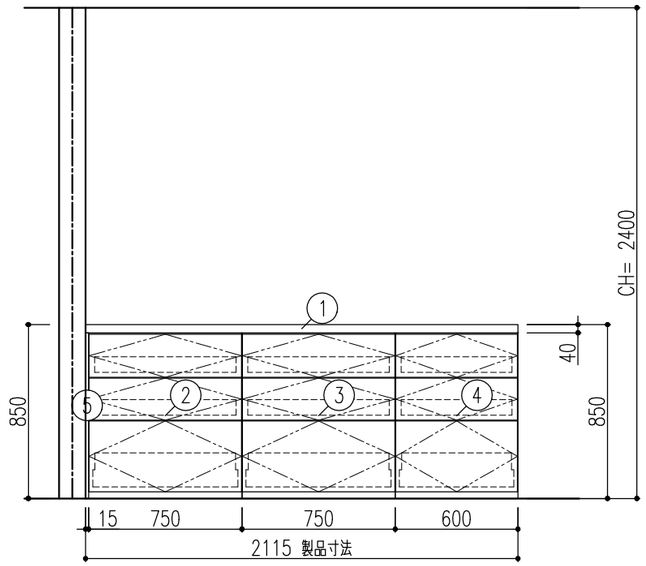

B面

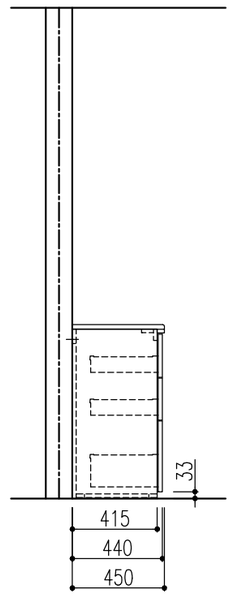

	品　　名	品　　番	数	備　　考
1	収納カウンター・幅木対応	UD4SE2115WN	1	D450片面【WN】フレークホワイト
2	H850収納フロア（引出しP）	UAD6C075AAWK5JN	1	D450・スライドストッカー3段
3	H850収納フロア（引出しP）	UAD6C075AAWK5JN	1	D450・スライドストッカー3段
4	H850収納フロア（引出しP）	UAD6C060AAWK5JN	1	D450・スライドストッカー3段
5	ヒモ材・キャビ木口色	M1HZA096/FWQ	1	カウンターキャビネット用

【　ご注意　】

●記載のキャビネット寸法は扉前面までの呼び寸法です。キャビネット本体の寸法・扉厚み等は商品ガイドの巻末資料をご確認ください。

●記載のワークトップ、カウンター、エンドパネル、サイドパネルの寸法は呼び寸法です。詳細寸法は商品ガイドの巻末資料をご確認ください。

特記事項
扉色　WK5:ホワイトスタッコ
取手　[J]スリム取手（シルバー）

物件名	南頼伸　様邸	案件No.	図面名	担当	図面	図番　：
		A2504DDD0EJ5AG	レイアウト図	葉野　友仁		株式会社 LIXIL
仕様	ES21	見積No.	縮尺	日付		
		M25047203833-003-3	1/30	2025.06.23		

A3

20250623M4LK-01

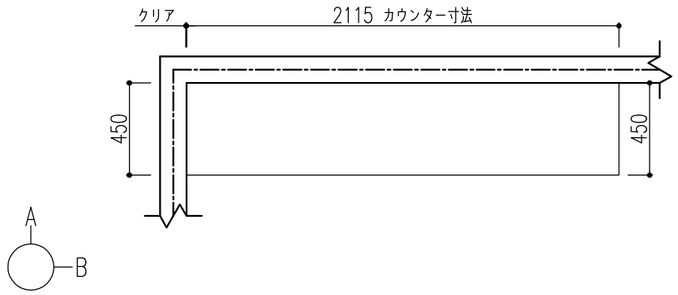

A面

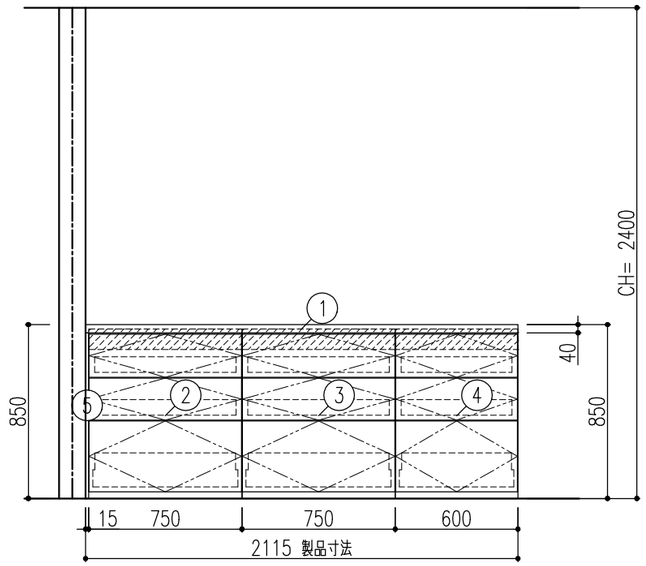

B面

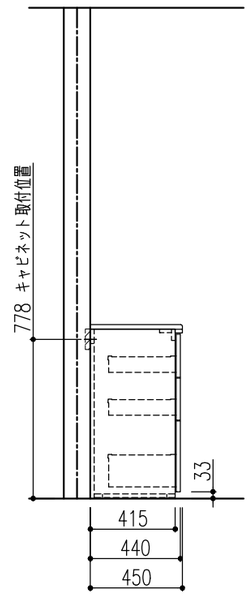

	品　　名	品　　番	数	備　　考
1	収納カウンター・幅木対応	UD4SE2115WN	1	D450片面【WN】フレークホワイト
2	H850収納フロア（引出しP）	UAD6C075AAWK5JN	1	D450・スライドストッカー3段
3	H850収納フロア（引出しP）	UAD6C075AAWK5JN	1	D450・スライドストッカー3段
4	H850収納フロア（引出しP）	UAD6C060AAWK5JN	1	D450・スライドストッカー3段
5	ヒモ材・キャビ木口色	M1HZA096/FWQ	1	カウンターキャビネット用

【 ご注意 】

●記載のキャビネット寸法は扉前面までの呼び寸法です。キャビネット本体の寸法・扉厚み等は商品ガイドの巻末資料をご確認ください。

●記載のワークトップ、カウンター、エンドパネル、サイドパネルの寸法は呼び寸法です。詳細寸法は商品ガイドの巻末資料をご確認ください。

●取付・設置に際し、各製品の取付・設置説明書や図面の機能図を必ずお読み下さい。

特記事項
扉色　WK5:ホワイトスタッコ
取手　[J]スリム取手（シルバー）

物件名	南頼伸　様邸	案件No.	図面名	担当	図面	図番　：
		A2504DDD0EJ5AG	納まり図	葉野　友仁		株式会社 LIXIL
仕様	ES21	見積No.	縮尺	日付		
		M25047203833-003-3	1/30	2025.06.23		

A3

20250623M4LK-01

■ 床の不陸に関して

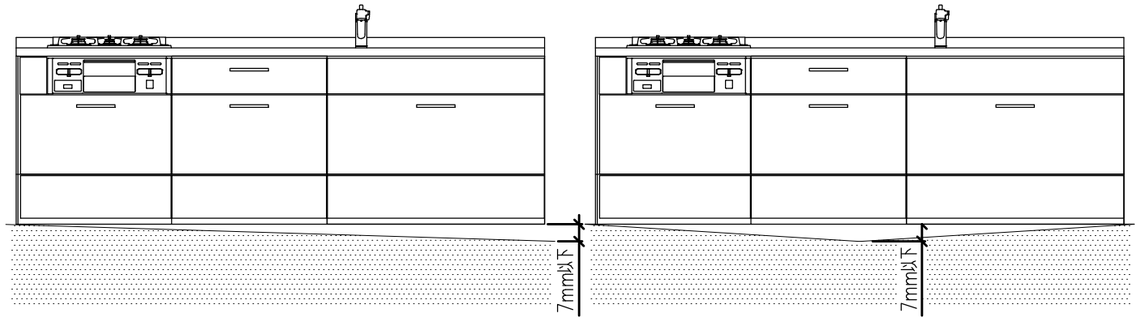

床の不陸は、７ｍｍ以下に抑えるようにしてください。不陸が大きい場合は、現場責任者に床の修正を依頼してください。
※キャビネット取付時には不陸調整スペーサー等で水平になるように設置してください。

	特記事項 扉色　WK5:ホワイトスタッコ 取手　[J]スリム取手（シルバー）	物件名	南頼伸　様邸	案件No.	図面名	担当	図面	図番　：
				A2504DDD0EJ5AG	機能図	葉野　友仁		株式会社 LIXIL
		仕様	ES21	見積No.	縮尺	日付		
				M25047203833-003-3		2025.06.23		

A3

20250623M4LK-01

■　キッチン取付者さま向け　動画コンテンツ　■

商品取付けの注意点を２次元コードでご視聴いただけます。
取付日よりも前に、是非ご確認ください。

荷扱い・搬入

荷扱い・搬入

作成日：2024年10月01日

カウンター開梱搬入「養生ツール」

カウンター開梱搬入
「養生ツール」のご紹介

作成日：2024年10月01日

不陸の確認と調整

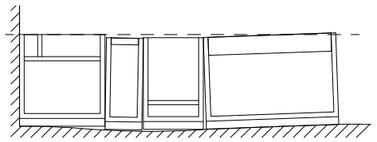

作成日：2024年02月07日

マグネットキッチンパネル

マグネット キッチンパネル
「取付・設置」ポイント

作成日：2024年03月06日

人造大理石カウンターL型キッチン

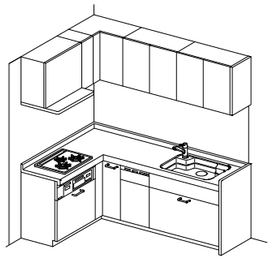

作成日：2024年02月07日

センターキッチン（ペニンシュラ型）

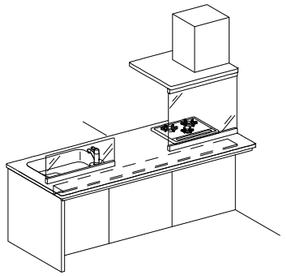

作成日：2024年02月07日

特記事項 扉色　WK5:ホワイトスタッコ 取手　[J]スリム取手（シルバー）	物件名	南頼伸　様邸	案件No.	図面名	担当	図面	図番　：
			A2504DDD0EJ5AG	機能図	葉野　友仁		株式会社 LIXIL
	仕様	ES21	見積No.	縮尺	日付		
			M25047203833-003-3		2025.06.23		

A3

20250623M4LK-01

■　キッチン取付者さま向け　動画コンテンツ　■

商品取付けの注意点を２次元コードでご視聴いただけます。
取付日よりも前に、是非ご確認ください。

センターフード型レンジフード
（天吊りフード）

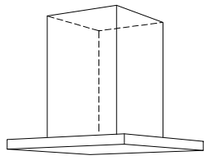

作成日：2024年06月03日

ＩＨ加熱機器関連

ＩＨ加熱機器
仕切り板

作成日：2024年02月07日

食器洗い乾燥機

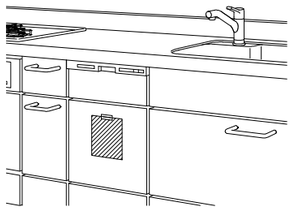

作成日：2024年02月07日

ミネラル浄水栓　Greentap

作成日：2024年06月03日

特記事項
扉色　WK5:ホワイトスタッコ
取手　[J]スリム取手（シルバー）

物件名	南頼伸　様邸	案件No.	図面名	担当	図面	図番　：
		A2504DDD0EJ5AG	機能図	葉野　友仁		株式会社 LIXIL
仕様	ES21	見積No.	縮尺	日付		
		M25047203833-003-3		2025.06.23		

A3

20250623M4LK-01

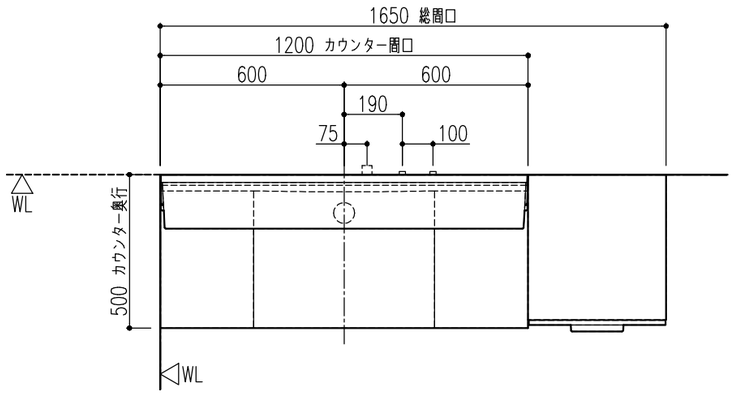

■化粧台本体仕様
扉カラー：VW2 ホワイト　材質：PET化粧板
カウンターカラー：H ブレーンネオホワイト　人造大理石(ポリエステル系樹脂)
洗面器容量：16L
水栓金具：シングルレバーシャワー水栓(ホース収納式/吐水切替付)エコハンドル
排水器具：ポップアップ排水栓(てまなし排水口)・ヘアキャッチャー付・フタ着脱式
排水トラップ：床排水・壁排水兼用ボトルトラップ(フレキホース・呼び径32mm)

■ミラーキャビネット仕様
照明(定格消費電力)：LED照明(6.9W×2)
くもり止めコート仕様(中央鏡)・トレイ12個付
コンセント2個(外付1個・内部1個)　コンセント許容電力合計1300W以下(内部コンセント含む)
プラグ式電源仕様　電源コード長さ：2.1m　※取出可能長さは機能図参照の事

	図面	品　名	品　番	色仮決	数
1	○	化粧台本体	EBH-1205SY/VW2HC		1
2	○	ミラーキャビネット	MEB-1203TXSU		1
3	○	トールキャビネット（標準タイプ）	EBS-455/VW2C		1
4		タオル掛（４００ｍｍ）	KF-AA71D		1

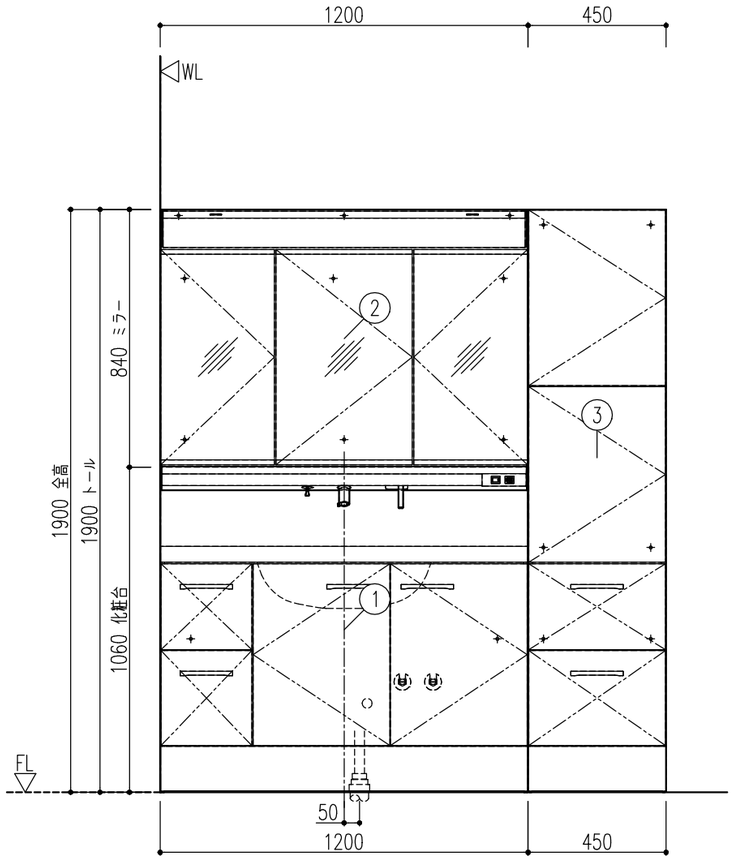

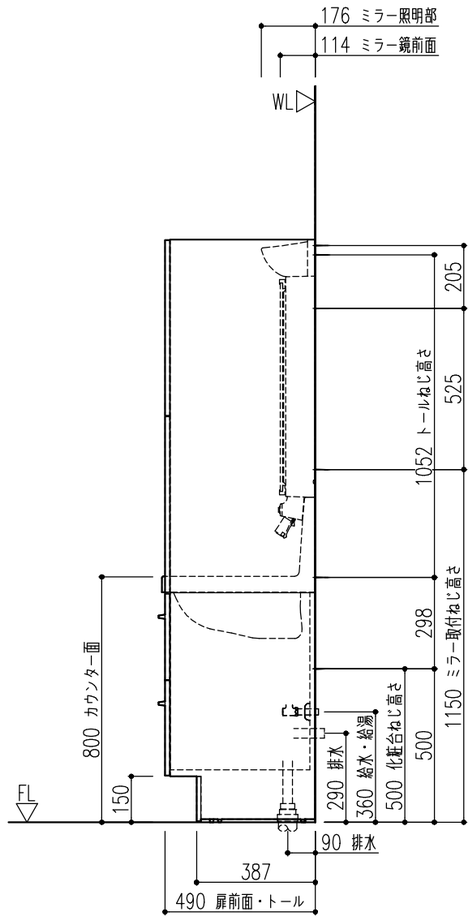

※部品表の「図面」列に○がないものは図面表示されません。
・止水栓は左側が給湯位置、右側が給水位置を示します。
・排水管VP・VU50管の立上寸法は、F.L.より、
　20mm～30mmの範囲内で立ち上げてください。
・排水管VP・VU40管の立上寸法は、F.L.より、
　35mm～45mmの範囲内で立ち上げてください。
・給水、給湯接続はR1/2
※「ねじ固定位置」には必ず補強木（幅90mm×厚み30mm以上）または、
　取付壁全面に厚み12mm以上のJAS規格品合板を強固に取り付けてください。
※止水栓は別途手配してください。
※壁排水のときは、市販の排水アダプターをご使用ください。
※ミラーキャビネットはシリコンシーリングが出来ません。(シリコンが付きません。)

特記事項
取り付けに関わる情報は機能図に記載しています。
必ず機能図を出力の上ご確認ください。

物件名	南頼伸　様邸	案件No.	図面名	担当	図面	図番　：
		A2504DDD0EJ5AG	簡易取付設置図	葉野　友仁		株式会社 LIXIL
仕様	EV/奥行500タイプ/23モデル/引出タイプ/シングルレバーシャワー水栓 LED照明（スタンダードLED）/3面鏡（全収納）	見積No.	縮尺	日付		
		M25047203833-003-4	1/20	2025.06.23		

A3　　20250623M4LJ-01

■参考取付図【排水金具】

＜壁床排水兼用のマルチポトルトラップ仕様について＞
マルチポトルトラップは、フレキホース仕様のため壁、床排水の両方に対応できるトラップです。
※マルチポトルトラップ（床排水）は、住宅品質確保促進法「維持管理対策等級」2または3に対応しています。

＜マルチポトルトラップの接続＞

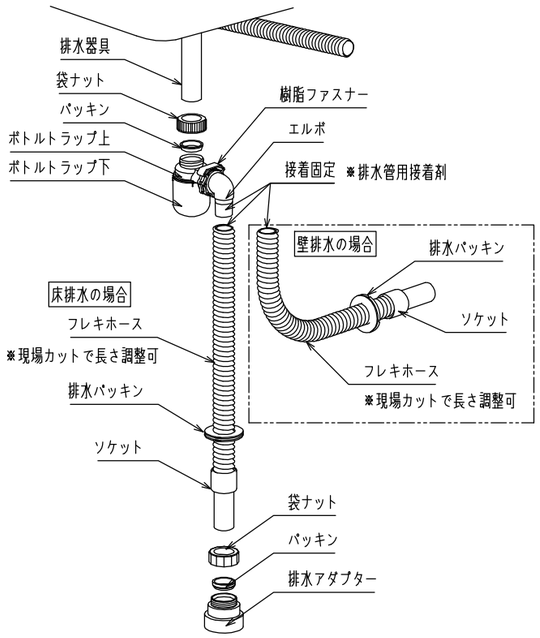

＜フレキホースの接続可能範囲＞

ハッチング範囲内の建築側排水管であれば接続可能です。
フレキホースは建築側排水管の真上から接続してください。

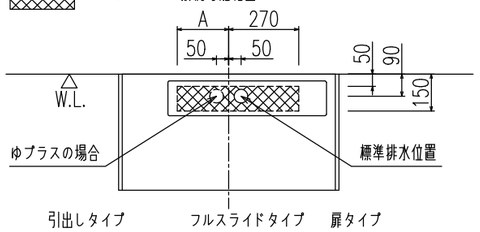

引出しタイプ

間口	A
750	24
900	99
1000	149
1200	210

フルスライドタイプ

間口	A
750	130
900	130
1000	130
1200	130

扉タイプ

間口	A
750	210
900	210

注意

フレキホース取り回しの際は最小曲げR120以下にならないこと。
※ホースの折れ、つぶれ等が発生する恐れがあります

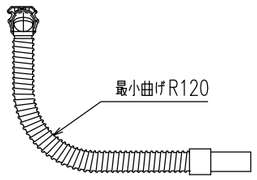

⚠注意

・建築側排水管VP・VU50管の立上寸法は、F.L.より20～30mmの範囲内で、VP・VU40管の立上寸法は、F.L.より35～45mmの範囲で立ち上げてください。（右図参照）
※立上寸法が足りないと接着できなくなります。
・配管の接着は接着面全面に塩ビ管用接着剤を十分に塗り、奥まで十分に押し込み接着してください。

・接着には耐熱塩ビ管（HT管）用接着剤を使用しないでください。
※漏水し、家財などを濡らす拡大損害発生の恐れがあります。
・壁排水の場合は、市販の排水アダプターをご使用ください。
・建築側排水管と化粧台開口部に隙間がある場合、シリコンでシーリングしてください。

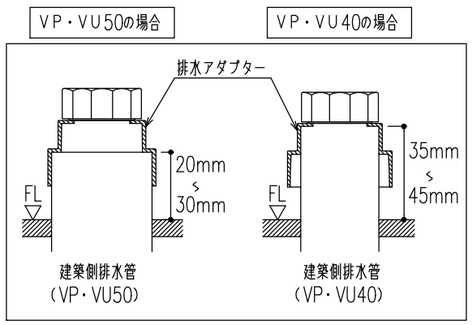

⚠注意

・パッキンの向きに注意してください。
・管は奥に当たるまで差し込んでください。
・袋ナットはしっかり締めてください。
※漏水し、家財などを濡らす拡大損害発生の恐れがあります。

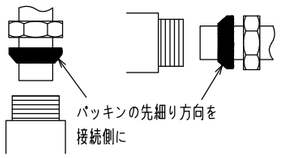

■カウンター・キャビネットを取付可能な壁面

【乾式壁の場合】

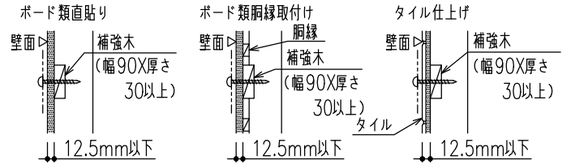

【湿式壁の場合】

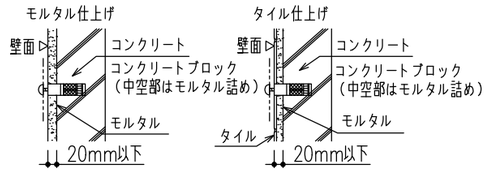

●「ねじ固定位置」には必ず補強木（幅90mm X 厚み30mm以上）を設けてください。
●補強木は必ず柱・間柱・縦桟木などの建築躯体に固定してください。
※補強木の固定は、キャビネットの固定強度と同等以上になるよう、種類・数を選定してください。
●壁固定ねじを補強木に届かせるため、壁仕上げの総厚さは12.5mm以下にしてください。

【壁面に補強木が取り付けられない場合】
●取付壁全面に厚み12mm以上のJAS規格品合板を強固に取り付けてください。【建築工事】

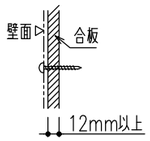

※AYボルト取付穴：φ7.5mm深さ60mm以上
※プラグ取付穴：φ6mm以上深さ50mm以上

【AYボルト・プラグセット品番】※別途手配品

標準の壁固定ねじの種類	対応AYボルト・プラグセット品番	セット内容
タッピンねじトラス	#KB−4X60T（AY）	M4X60mmトラス2本入り
平頭タッピンねじ	#KB−4X60WT（AY）	M4X60mmなべ2本入り、ワッシャー2個入り
平頭タッピンねじ化粧キャップ付	#KB−4X60SC（AY）	化粧キャップ（白）、皿ワッシャー、M4X60mm皿各2個入り
製品同梱ねじ使用	#MIL−T8	樹脂性プラグ2個入り
タッピンねじトラス	AY−24（1P）	M6X65mmトラス1本

●壁固定ねじに合ったAYボルトを使用してください。
※AYボルトを壁本体に届かせるため、壁仕上げの総厚さは20mm以下にしてください。
※AYボルト・プラグの種類、必要数はキャビネットにより異なります。
詳しくは取付説明書または洗面化粧台特注マニュアルでご確認ください。

【コンクリートブロック壁の場合】
●ブロック中空部はモルタル詰めする。

■底板詳細図

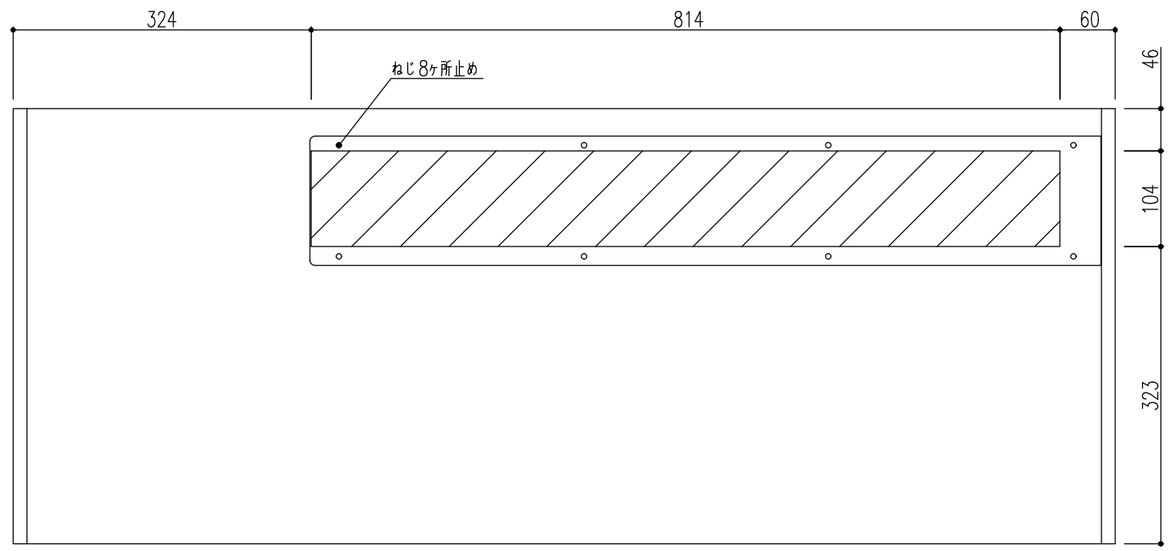

斜線部　底板開口範囲
着脱底板　860x141x2.5t

特記事項 取り付けに関わる情報は機能図に記載しています。 必ず機能図を出力の上ご確認ください。	物件名	南頼伸　様邸	案件No.	図面名	担当	図面	図番　：
			A2504DDD0EJ5AG	機能図	栗野　友仁		株式会社 LIXIL
	仕様	EV/奥行500タイプ/23モデル/引出タイプ/シングルレバーシャワー水栓 LED照明（スタンダードLED）/3面鏡（全収納）	見積No.	縮尺	日付		
			M25047203833-003-4		2025.06.23		

A3　　20250623M4LJ-01

■電源コード取出位置　【3面鏡】

※1.コード有効長さ：ミラーキャビネット取出口からの実際のコード寸法です。
※2.右図は参考図のため、実際のプランとは異なります。
※3.W　キャビネット本体周口は、ミラーキャビネットの周口調整材を含まない寸法です。

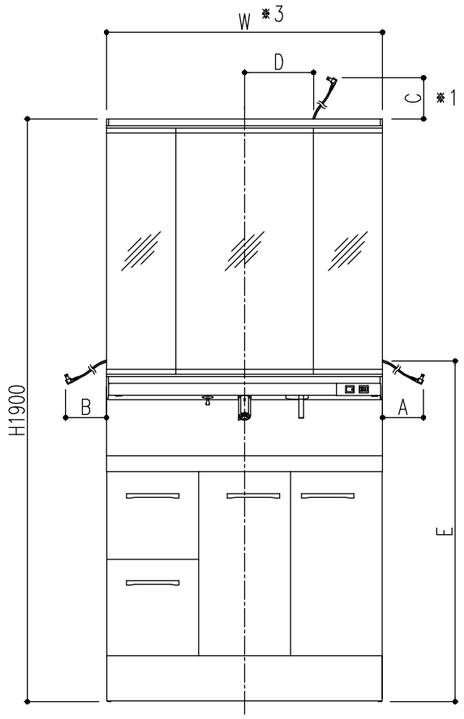

【コンセント仕様について】
●電源は過電流遮断器（110V、15Aまたは20A）の設置された専用の回路からとってください。

【全収納タイプ】LED照明

※3キャビネット本体周口	※1キャビネット外（コード有効長さ）			コード取出位置	
W	A	B	C	D	E
750	1400	950	800	150	1110
900	1400	900	800	225	1110
1000	1250	750	700	225	1110
1200	1150	650	700	225	1110

【全収納タイプ】スタンダードLED

※3キャビネット本体周口	※1キャビネット外（コード有効長さ）			コード取出位置	
W	A	B	C	D	E
750	1400	950	800	150	1110
900	1400	900	800	225	1110
1000	1350	850	800	225	1110
1200	1250	750	800	225	1110

【スマートポケット付き全収納タイプ】LED照明

※3キャビネット本体周口	※1キャビネット外（コード有効長さ）			コード取出位置	
W	A	B	C	D	E
750	1400	950	900	150	1210
900	1400	900	900	225	1210
1000	1350	850	900	225	1210
1200	1250	750	900	225	1210

特記事項
取り付けに関わる情報は機能図に記載しています。
必ず機能図を出力の上ご確認ください。

物件名	南頼伸　様邸	案件No.	図面名	担当	図面	図番　：
		A2504DDD0EJ5AG	機能図	粟野　友仁		株式会社 LIXIL
仕様	EV/奥行500タイプ/23モデル/引出タイプ/シングルレバーシャワー水栓 LED照明（スタンダードLED）/3面鏡（全収納）	見積No.	縮尺	日付		
		M25047203833-003-4		2025.06.23		

A3　　20250623M4LJ-01

BMUS-1616LBZ-B

部位／項目	仕様（寸法単位：mm）	備考（色柄・品番等）	壁穴加工
床	FRP 単色 バッとくるりんポイ排水口	N86	
壁	アクセントパネル(器具面)：Lパネル(ハイクラス) ベースパネル：Lパネル(ベーシッククラス)	HT615,LE301	
天井	化粧鋼板複合パネル	UE103	
ドア	開き戸：アルミアルマイト処理（キレイドア） 面 材：型板調樹脂板 ハンドル：プッシュプル	UDY-8002006UR(29)/WM-P2-WM	
浴槽	FRP エコベンチ浴槽(浴槽内法 1456W×686D×480H) プッシュワンウェイ排水栓(メタル調) サーモバスS(浴槽保温材・薄型保温2枚組蓋<ホワイト>) マグネット組蓋フック<ホワイト> エプロン<ホワイト>	NW1	
水栓金具	洗い場側：壁付サーモ水栓(LS)<ホワイト> シャワー：エコアクアシャワー<メタル調ーホワイト> メタル調ホース	BF-BD147TX-J12PU/FW1 BF-SL6BG(1.7)-PU/FW1	
シャワーホースフック	マグネットシャワーホースホルダー<グレー>	SHH-4/N55	
照明	パネルダウンライト(防湿型) 電球色LED 2灯	LE-D1-10A(1.3M)/1L	
タオル掛	アルミパイプ L400 ブラケット：樹脂製	TB-400E-K	現場開口
収納	マグネットシェルフ300W<ホワイト> ※強度上、ボンプボトルのボンプを棚上で押さないでください。	NT-300A(2)-1S/FW1	
スライドバー	スライドバー<ホワイト> L800	BF-27B(800)-PU3	現場開口
換気扇	天井換気扇 アルミダクトホース付	UF-27A	
給水管	PJ1/2 おねじ止		
給湯管	PJ1/2 おねじ止		
雑排水管	塩ビ管 VU50		
追いだき	浴槽穴加工φ50 水受けトレー付		
保温仕様	洗い場床防水パン保温 床気密材セット トラップ保温 エプロン保温		

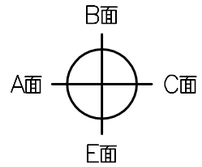

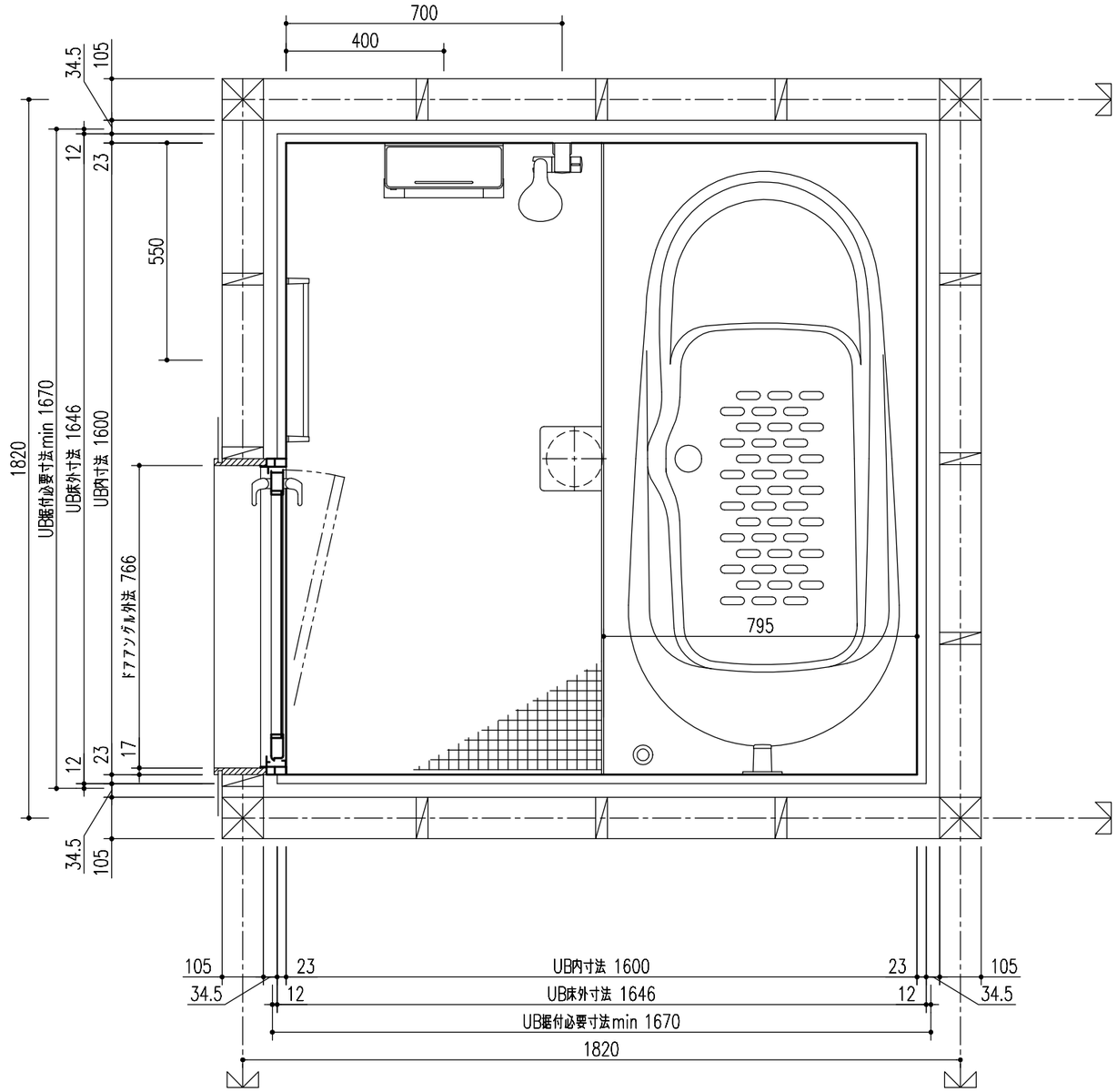

天井見上げ図

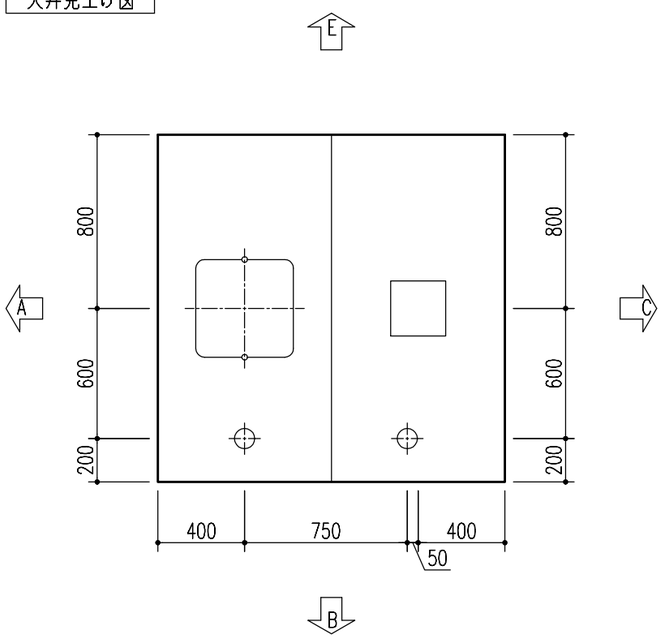

※UB据付必要寸法はドア部の寸法を含みません。ドア部の寸法は詳細図のドア取合をご確認ください。
※取付ける機器により、UB据付必要寸法は異なります。
詳しくは、カタログの「工務店さまへ（取付け前の確認事項）」をご確認ください。
※プラスオプションの追加マグネットアイテムは仕様図には表示されません。

特記事項	受領印	物件名	図面	担当	検図	図番
		南頼伸 様邸		葉野 友仁		日付 2025.06.23
		品名 仕様図 BMUS-1616LBZ-B+H,LC	縮尺	株式会社 LIXIL		

B面

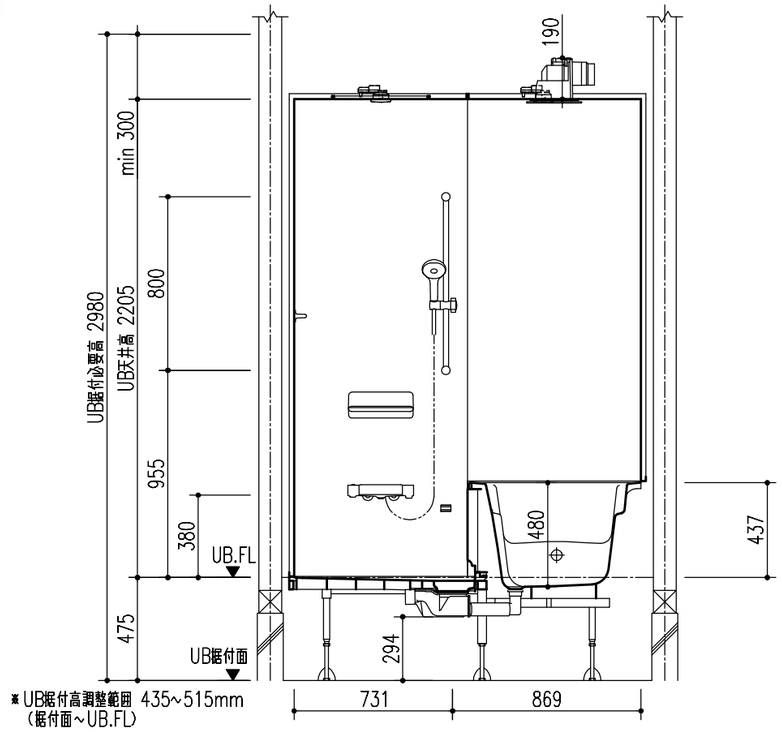

A面

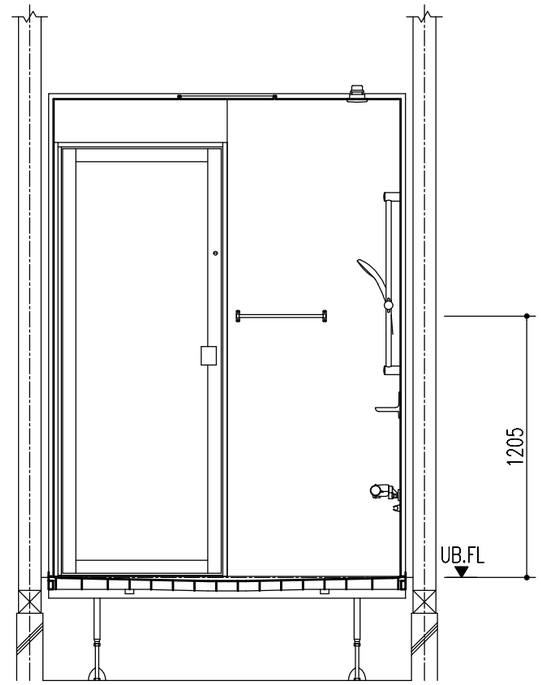

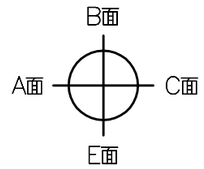

E面

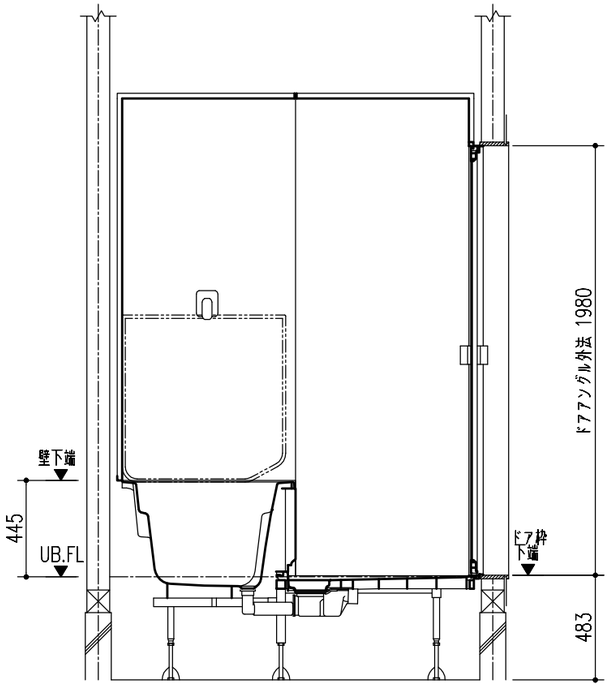

C面

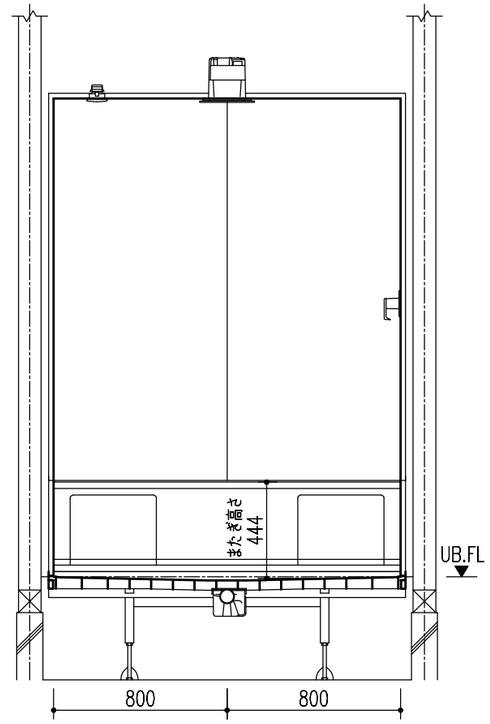

特記事項	受領印	物件名	図面	担当	検図	図番
		南頼伸　様邸		粟野　友仁		日付　2025.06.23
		品名 仕様図 BMUS-1616LBZ-B+H,LC	縮尺	株式会社 LIXIL		

配管接続部詳細図

配管の接続をスムーズに行うためにユニットバス取付前に下記の準備をお願いします。
(1)給水、給湯、排水の一次側は所定の位置に立ち上げておいてください。
(2)排水を脱衣室側(ドア下等)へ抜く場合は、基礎部に開口を設けるか、束構造にして排水管を抜いてください。

シャワーの種類により水栓金具の入口での必要給湯圧力が異なります。詳細はカタログを確認してください。

給水給湯配管立上げ位置

点検口止め

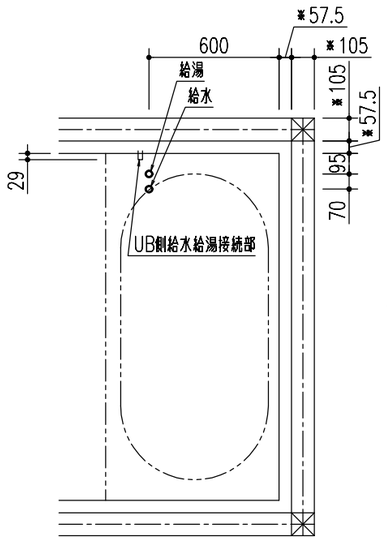

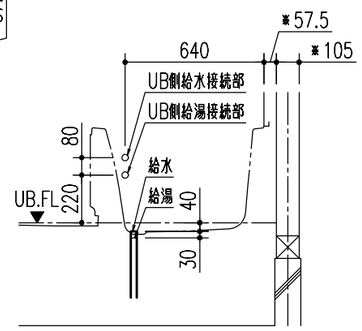

※印の寸法は現場状況によって異なります。

雑排水管

浴槽側の配管持出し位置・排水管立上位置は専用の配管キット(オプション)を使用した場合の位置です。

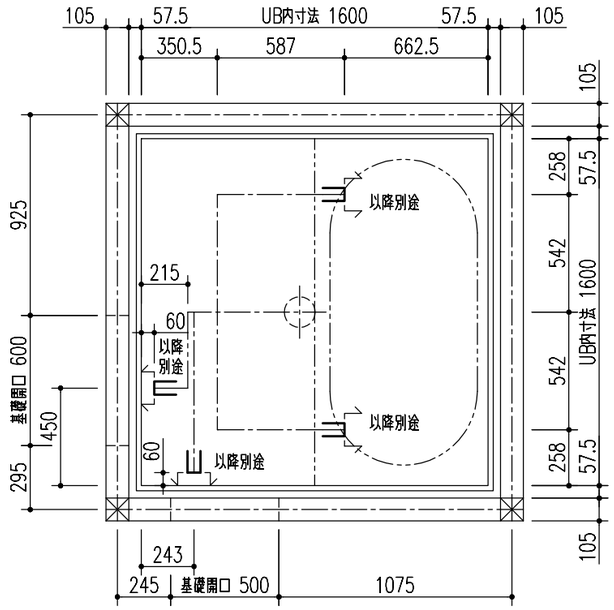

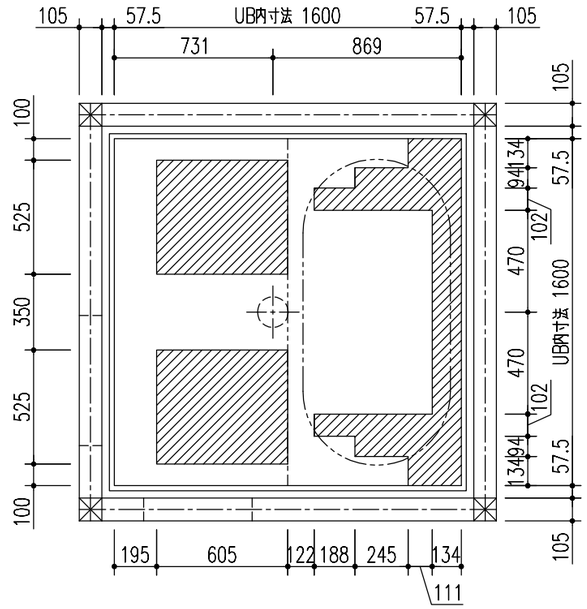

立上げ可能範囲

立上げ推奨位置

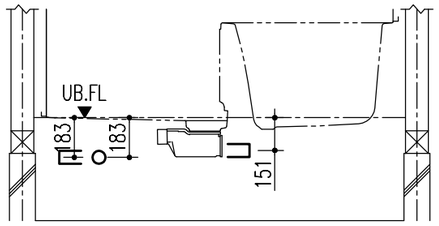

標準持出し位置

床支持位置

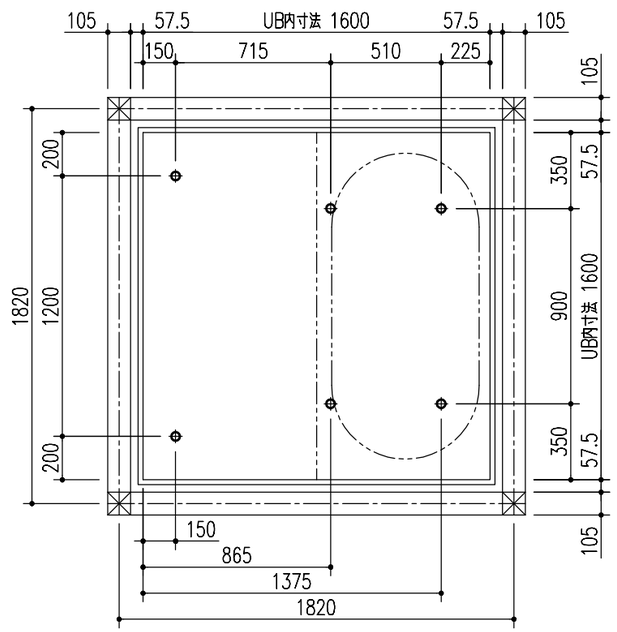

追いだき配管立上位置図

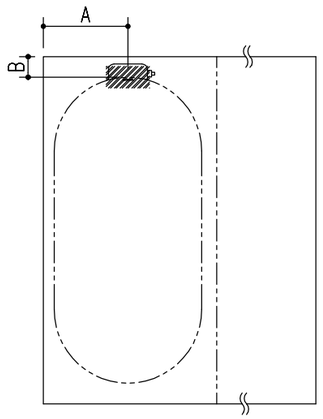

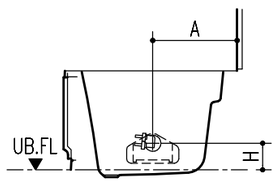

浴槽	A	B	H
ミナモワイド浴槽	506	231	113
1600ワイド浴槽	589	247	113
1600ミナモ浴槽	374	231	113
1600エコベンチ浴槽	389	456	103
1600ストレートライン浴槽	369	252	113
1600ロング浴槽	355	194	113
1300ミナモ浴槽	384	132	113
1300ストレートライン浴槽	369	160	113
1200ミナモ浴槽	387	130	113
1150ミナモ浴槽	387	130	113

※図はR勝手の場合です。L勝手の場合は左右反転になります。
※追いだき循環アダプターは現場手配になります。

給水給湯接続部

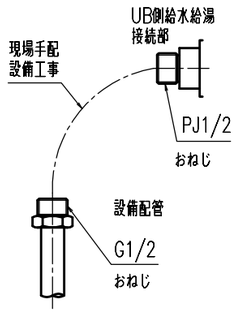

特記事項	受領印	物件名	図面	担当	検図	図番
		南頼伸　様邸		粟野　友仁		日付　2025.06.23
		品名 詳細図 BMUS-1616LBZ-B+H,LC		縮尺		株式会社 LIXIL

ドア取合

有効幅員:683mm

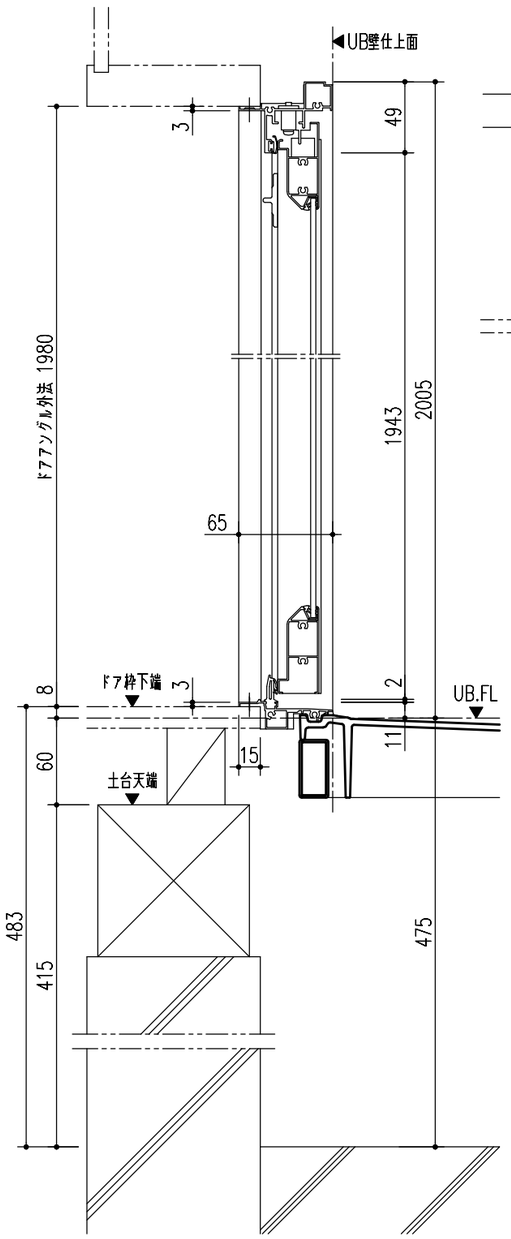

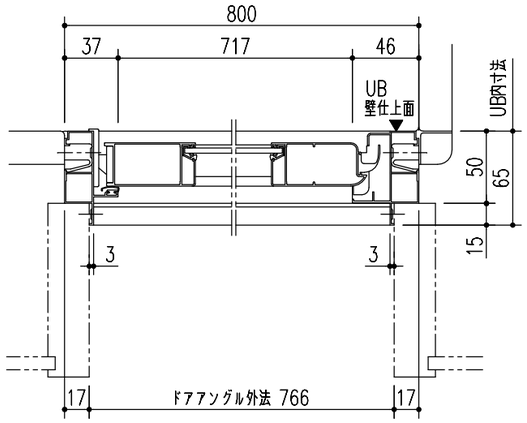

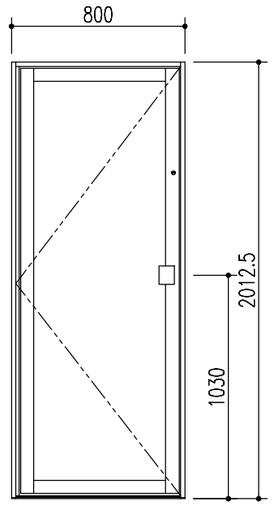

内開き右吊り(内観図)、左吊りはこの逆になります。

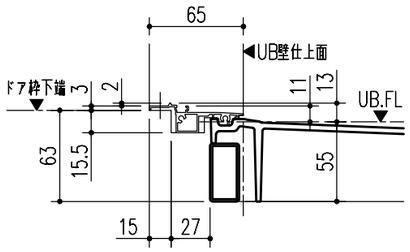

窓開口位置

現場の状況や窓により窓開口位置を設定する場合、以下の範囲で決めてください。
※壁幅いっぱいの大きさの窓の場合は、パネル左右のスペースを0としてください。
※（ ）内の寸法とする場合は、壁パネルの強度上、桟木等を使用し補強を行ってください。

壁に取り付けられる器具と干渉しないように開口位置を決めてください。
主な器具との必要クリアランスは以下の図を参照してください。
窓開口をまたぐ位置には、握りバー/スライドフック付握りバー/スライドバーを取付できません。

<1枚のパネルに納まる場合>

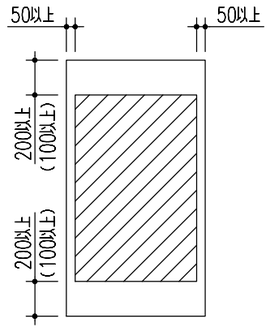

<2枚のパネルにまたがる場合>

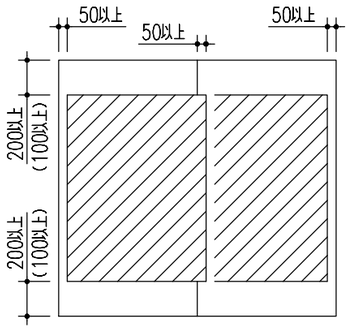

<器具とのクリアランス>

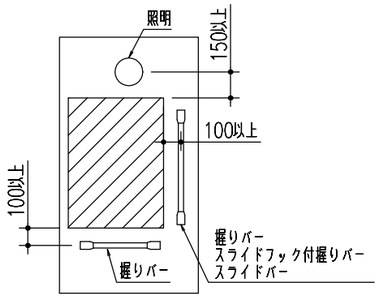

開口可能範囲

ドア横の管柱、間柱について

ドアが管柱、間柱にあたらないように十分考慮してください。
寸法はユニットサイズやドア位置ずらし、間仕切りユニットの有無によって異なる場合があります。仕様図でご確認ください。

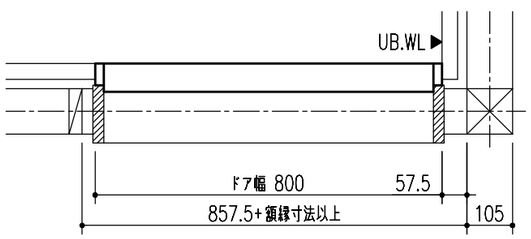

特記事項	受領印	物件名	図面	担当	検図	図番
		南頼伸　様邸		粟野　友仁		日付　2025.06.23
		品名 詳細図 BMUS-1616LBZ-B+H,LC	縮尺	株式会社 LIXIL		

照明

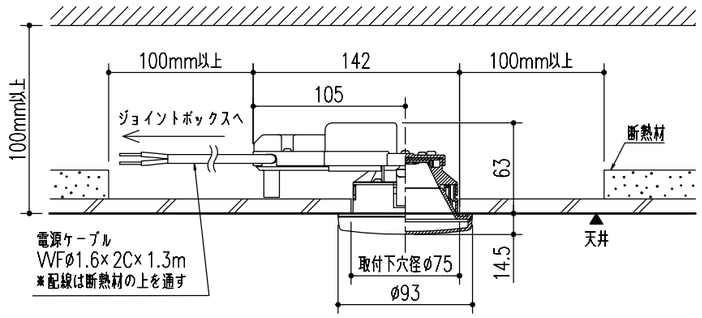

天井設置型照明は室外露出外殻から放熱しております。
その周辺100mmには保温・断熱材などを設置しないでください。
また、断熱材の落下など建築物が接触するおそれがある場合は、
建築側で防止策を講じて下さい。

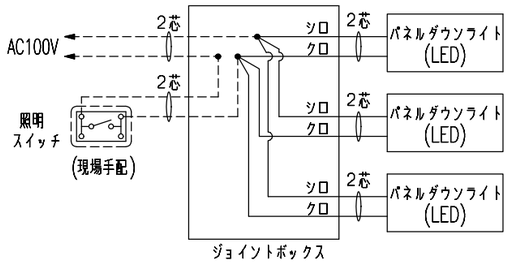

※浴室サイズ等により照明の数は異なります。

● 結線箇所(電気工事)
---配線(現場手配・電気工事)

換気扇

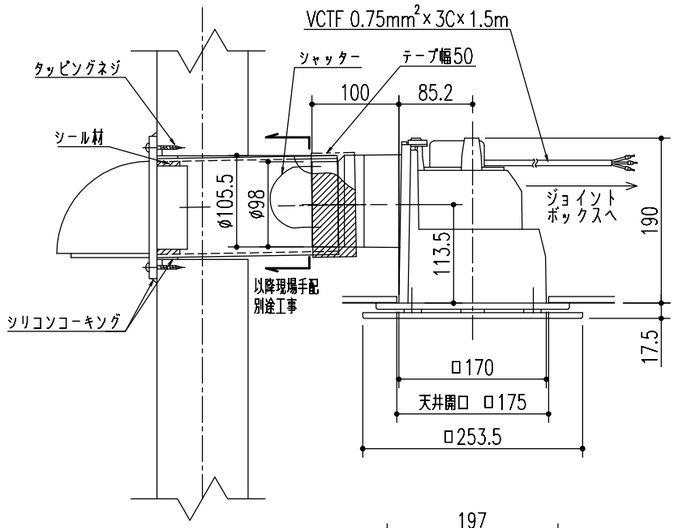

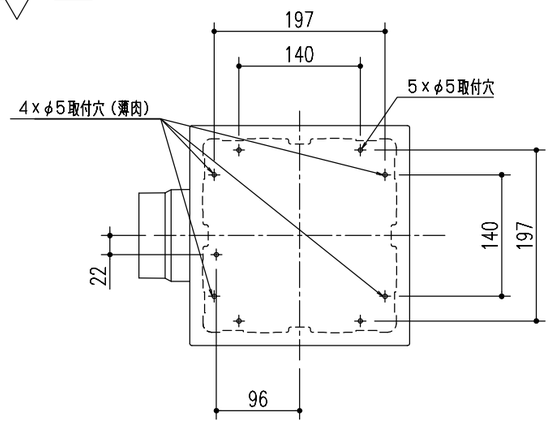

結線図

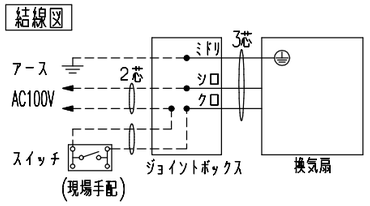

● 結線箇所(電気工事)
---配線(現場手配・電気工事)

注1）一次側電源線・アース線との結線工事、それ以降の配線工事、スイッチ取付け・結線工事は電気工事業者様の作業範囲となります。

⚠ 警告
●電気工事は電気設備技術基準、内線規程など関連する法令・規程にしたがって、必ず「電気工事士」が行ってください。
●電線相互の接続は銅線用裸圧着スリーブを用いる等確実に工事してください。絶対に「手より」接続しないでください。
※電気工事が不適切な場合、火災や漏電の恐れがあります。
●電源線など各配線に、以下のことをしないでください。　※火災、漏電や故障の恐れがあります。
・傷つける、無理に曲げる、無理な力を加える、束ねる、重いものを載せる、挟み込む。
●一次側に必ず漏電遮断器を設置してください。　※感電する恐れがあります。

特記事項	受領印	物件名	図面	担当	検図	図番
		南頼伸　様邸		粟野　友仁		日付　2025.06.23
		品名 詳細図 BMUS-1616LBZ-B+H,LC	縮尺	株式会社 LIXIL		

注意）配線図の ●― は電気工事による接続箇所を示します。搭載する電気機器は配線図中の ―□― に ―☑― と記入し、また不要な電気機器は斜線で消してください。

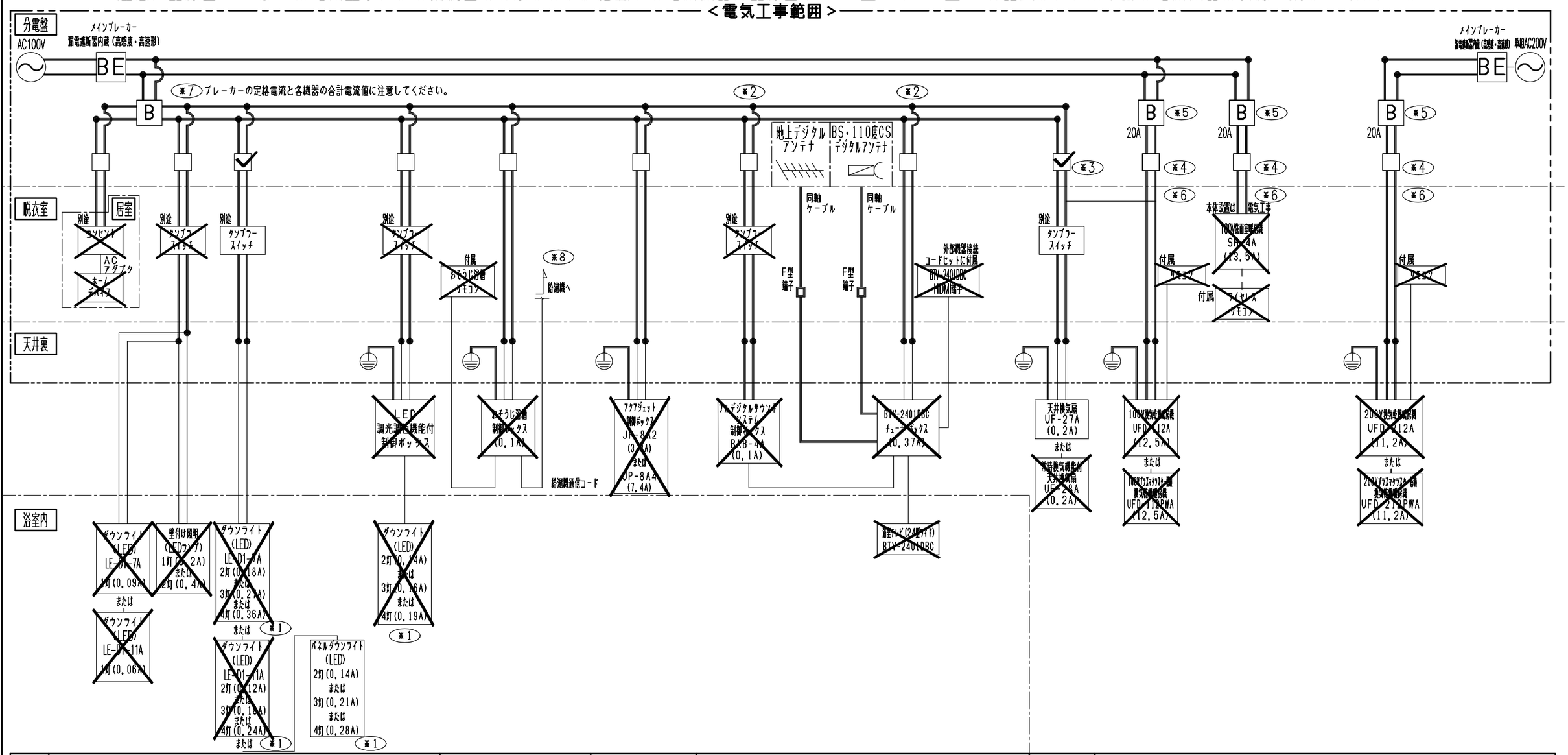

区分	照明	おそうじ浴槽	気泡浴槽	テレビ・サウンドシステム	換気設備	暖房設備・換気乾燥暖房機

※1：選択されたユニットサイズ、タイプ、オプションによって灯数が異なります。
※2：化粧台など浴室以外の照明器具との配線を分けてください。
　※照明のon/offによってフルデジタルサウンドシステムへノイズが乗る可能性があります。
※3：換気扇を単独で設置する（換気乾燥暖房機を設置しない）場合を示します。
※4：換気乾燥暖房機を設置する場合、※3の経路はありません。
※5：運転初期に突入電流が発生しますので、換気乾燥暖房機単独で２０Aの専用回路としてください。
　※電気工事が不適切な場合、火災や漏電の恐れがあります。
※6：専用の配線用遮断機から配線し、途中にスイッチを設けないでください。
　※誤った配線工事は、火災や漏電、故障の恐れがあります。
※7：ブレーカーの定格電流と各機器の合計電流値に注意してください。
※8：給湯機器と連動する場合に必要となります。

⚠ 警告
●電気工事は電気設備技術基準、内線規程など関連する法令・規程に従って、必ず電気工事士の資格を有する者が適切な方法で行ってください。　※無資格者の工事や、電気工事士による不適切な工事は、火災や漏電を引き起こす恐れがあるほか、関係法令により処罰等されることがあります。
●電線相互の接続は銅線用裸圧着スリーブや差込形コネクタを用いる等確実に工事してください。絶対に「手より」接続しないでください。
　※電気工事が不適切な場合、火災や漏電の恐れがあります。
●アース工事が必要な電気機器はD種接地工事を施した接地線と確実に接続してください。
　※漏電や故障の際に、感電する恐れがあります。
●電源線など各配線に、以下のことをしないでください。
　・傷つける、無理に曲げる、無理な力を加える、束ねる、重いものを載せる、挟み込む　※火災、漏電や故障の恐れがあります。
●電源線、アース線やリモコンコード等の配線は、照明器具（ダウンライト等）や暖房機など熱器具から離して設置してください。
　※器具の熱で配線が溶断し、火災や漏電の恐れがあります。
●一次側に必ず漏電遮断器（高感度・高速形）を設置してください。　※感電する恐れがあります。
●一次側の電源線、アース線、スイッチ配線と電気機器配線の結線部は、必ずジョイントボックス内に収めてください。
　システムバスルームに同梱されているジョイントボックスを使用してください。　※ほこり等により火災の恐れがあります。

※以下のものは、システムバス取付作業に含まれておりません
・電源線、アース線の一次側配線工事、D種接地工事、漏電遮断器の調達および設置工事。
・各電気機器の電源線およびアース線と一次側配線との接続工事。
・脱衣室に設置するスイッチ（別途の表記があるもの）の調達。
・脱衣室に設置するスイッチの配線接続および設置工事（別途、付属とも）。

特記事項	受領印	物件名	図面	担当	検図	図番
各電気機器の詳細については各々のオプション詳細図を参照ください。		南頼伸　様邸		粟野　友仁		日付　2025.06.23
		品名 電気機器配線図 BMUS-1616LBZ-B+H,LC	縮尺	株式会社 LIXIL		

排水管接続の注意点

浴槽排水時には最大約1.2L/sの流量が発生します。排水管の経路や、管内の状態によっては正しく排水されない場合があります。設計・取付の際は次の各項目を確認して下さい。

■ダブルトラップ

浴室以降の排水管経路上に、トラップが無いことを確認してください。（ダブルトラップの禁止）
ダブルトラップになっていると、「排水が流れない」「異臭がする（封水切れ）」などの異常につながります。
ダブルトラップは配管接続前に解消してください。
システムバスルーム設置後はダブルトラップの解除ができません。

【ダブルトラップの例】

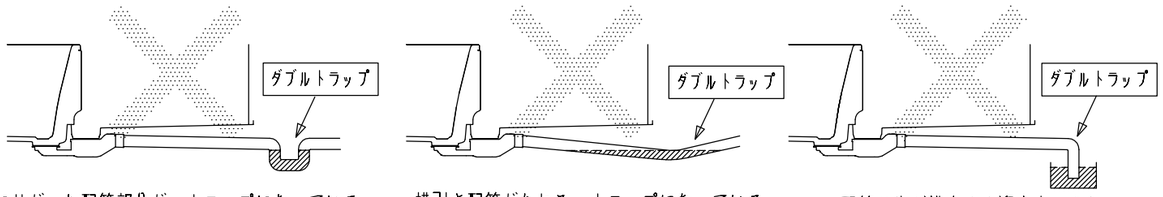

下に曲がった配管部分が、トラップになっている　横引き配管がたわみ、トラップになっている　配管の先が排水ます溜水内にあり、トラップになっている

■排水管内の詰まり

接続する排水管が、汚れなどで詰まっていないことを確認してください。
配管が細かったり、配管内が汚れ等で詰まっていると、「排水が流れない」「洗い場排水口から浴槽排水が溢れてくる」といった異常につながります。
汚れが付着して詰まっている場合、配管を接続する前に洗浄し汚れを取り除いてください。

【悪い例】

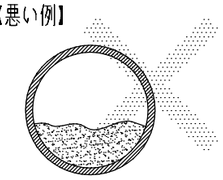

配管内に汚れなどの詰まりがある

【良い例】

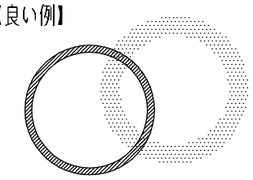

配管内に汚れなどの詰まりは取り除く

■排水管経路

排水管の経路によっては、排水異常となる場合があります。
次の事項にご注意のうえ設備業者さまと十分な事前打合せをお願い致します。

①システムバスルーム以降で排水管を縦方向に落とす場合
通気を設けるか、配管径を拡管、もしくは90°曲げ部に大曲りエルボ（LL）を使用する事をおすすめします。

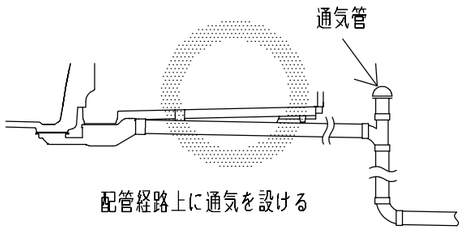

配管経路上に通気を設ける

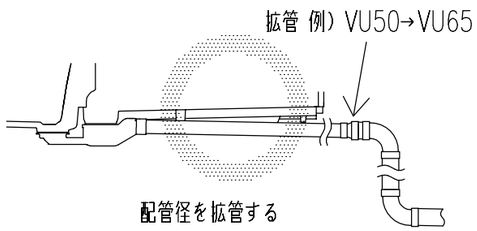

配管径を拡管する

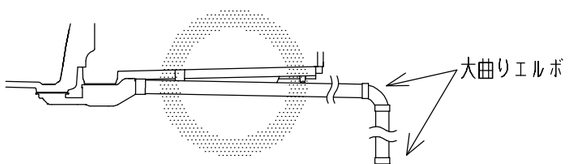

90°曲げ部に大曲りエルボを使用する

②システムバスルーム以降の横引き配管について
90°曲げ部に大曲りエルボ（LL）を使用するか、システムバスルームに近い位置で配管径を拡管する事をおすすめします。

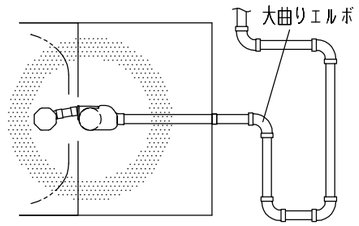

90°曲げ部に大曲りエルボを使用する

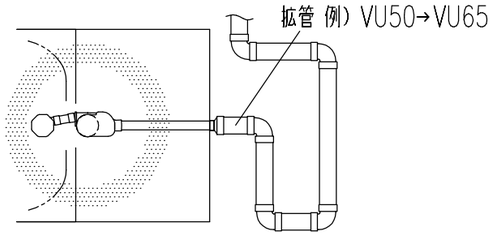

配管径を拡管する

③システムバスルーム床下の排水管経路について

●トラップ出口には同梱の継口配管を接続してください

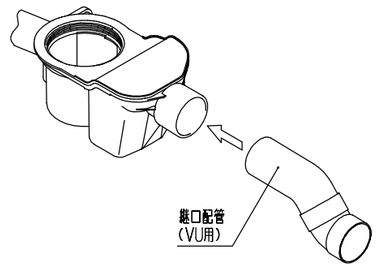

●継口配管を使用しない場合
・大曲りエルボを使用してください
・1620−2サイズの場合、トラップ出口に接続する配管には、必ず切断長さ250mm以上の横引き経路を設けてください
※洗い場パンとの干渉回避や浴槽排水の流れを妨げないため

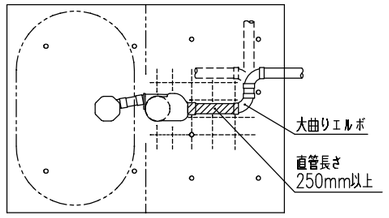

【排水管経路の悪い例】
十分な長さの横引き配管を設けずに曲げを繰り返したり、縦方向に落としている

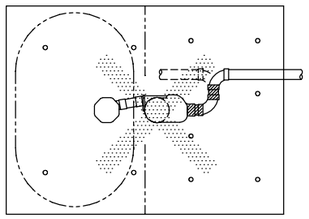

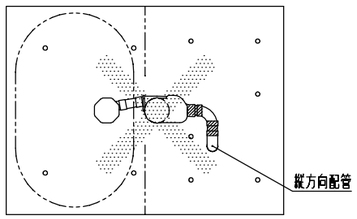

【排水管経路の良い例】
トラップから2曲がりまでの間に十分な長さの横引き経路を設けている

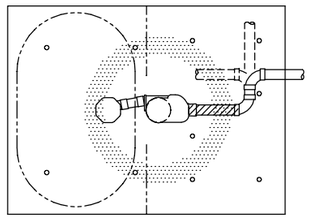

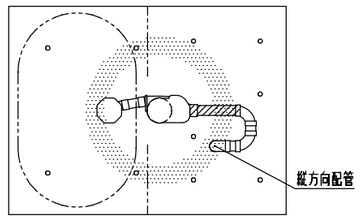

※浴槽排水時に排水口から「ゴボゴボ」と音が発生することがありますが、異常ではありません。

特記事項	受領印	物件名	図面	担当	検図	図番
						日付
		品名 排水管経路条件図 AX	縮尺	株式会社 LIXIL		

原図はA２で作成しております。

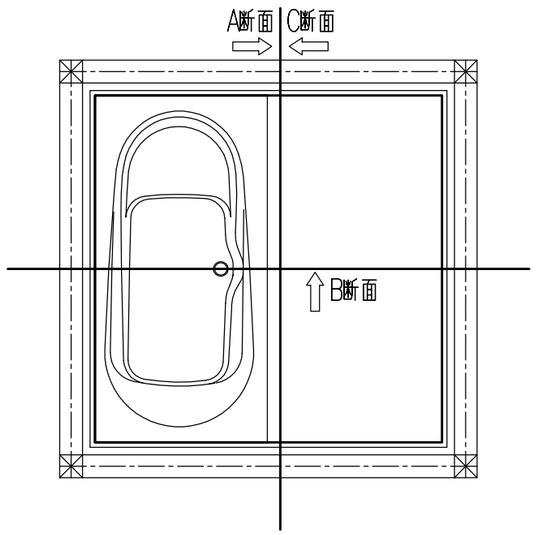

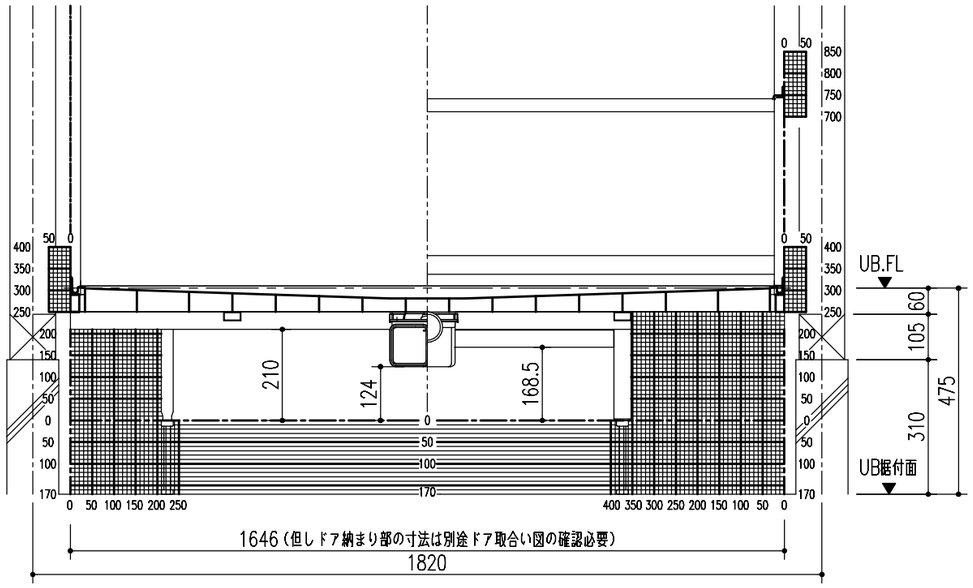

A断面　　C断面

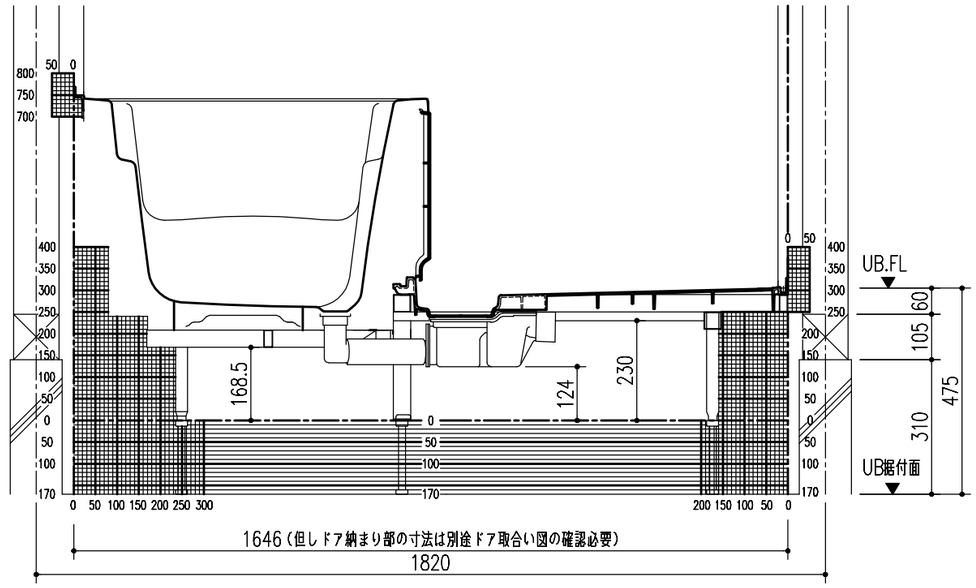

B断面

※ 本図はRタイプを示します。Lタイプは本図を左右反転したものになります。

特記事項	受領印	物件名	図面	担当	検図	図番
						日付
		品名 床下納まり AX 1616サイズ(浴槽バンなし・ボルト脚仕様H475)	縮尺	株式会社 LIXIL		

MEMO

MEMO